FL51CI

Пищевой/санитарный центробежный насос





ОБЛАСТИ ПРИМЕНЕНИЯ

Пищевые/санитарные центробежные насосы FL51CI в основном используются в процессах переливания жидкостей пищевой, фармацевтической и косметической промышленности. Простота различных частей насоса облегчает задачи технического обслуживания. Кроме того, их дизайн и конечная отделка позволяют поддерживать высокий уровень санитарной обработки.

ТЕХНИЧЕСКИЕ ХАРАКТЕРИСТИКИ

Уровень конечной отделки: Пищевой / Санитарный
Открытое рабочее колесо
Гигиенический затвор
Простота запасных частей
Соединения DIN 11851

ДОПОЛНИТЕЛЬНЫЕ КОМПЛЕКТУЮЩИЕ

Другие соединения: DIN 11861, BSP, CLAMP, SMS, RJT и т.д.
Станина, тележка
Двойной механический затвор с термосифонным охлаждением

КРИВЫЕ ПРОИЗВОДИТЕЛЬНОСТИ НАСОСА FL51CI

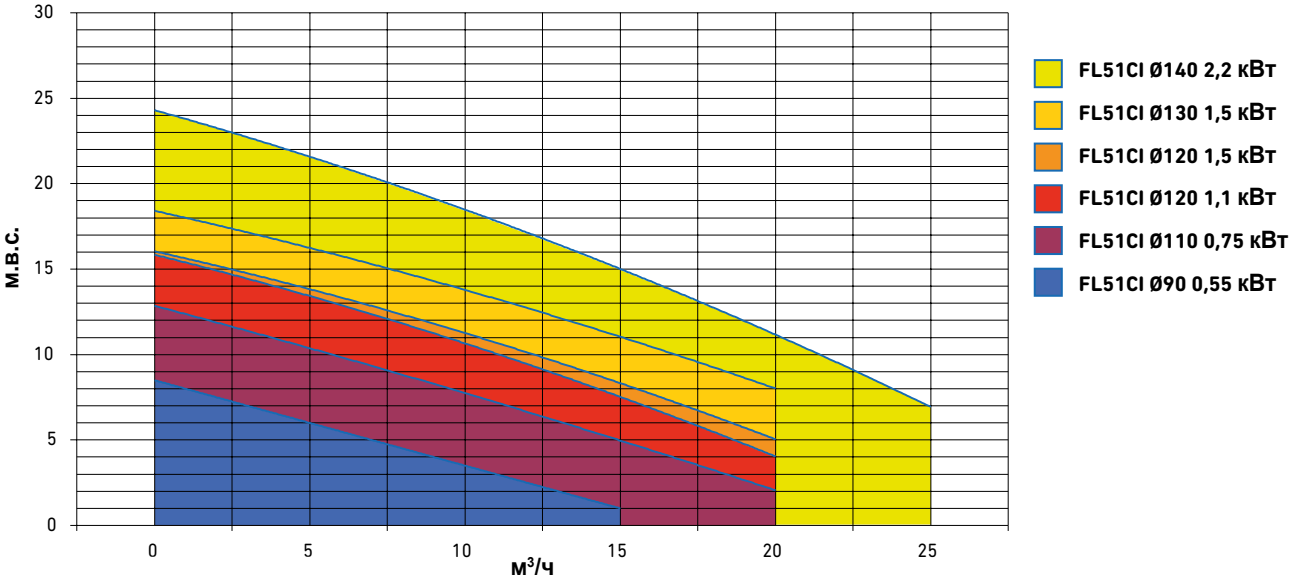

(для других комбинаций рабочего колеса и мощности, навести справки)

ОБЩИЕ РАЗМЕРЫ И ОСОБЕННОСТИ FL51CI

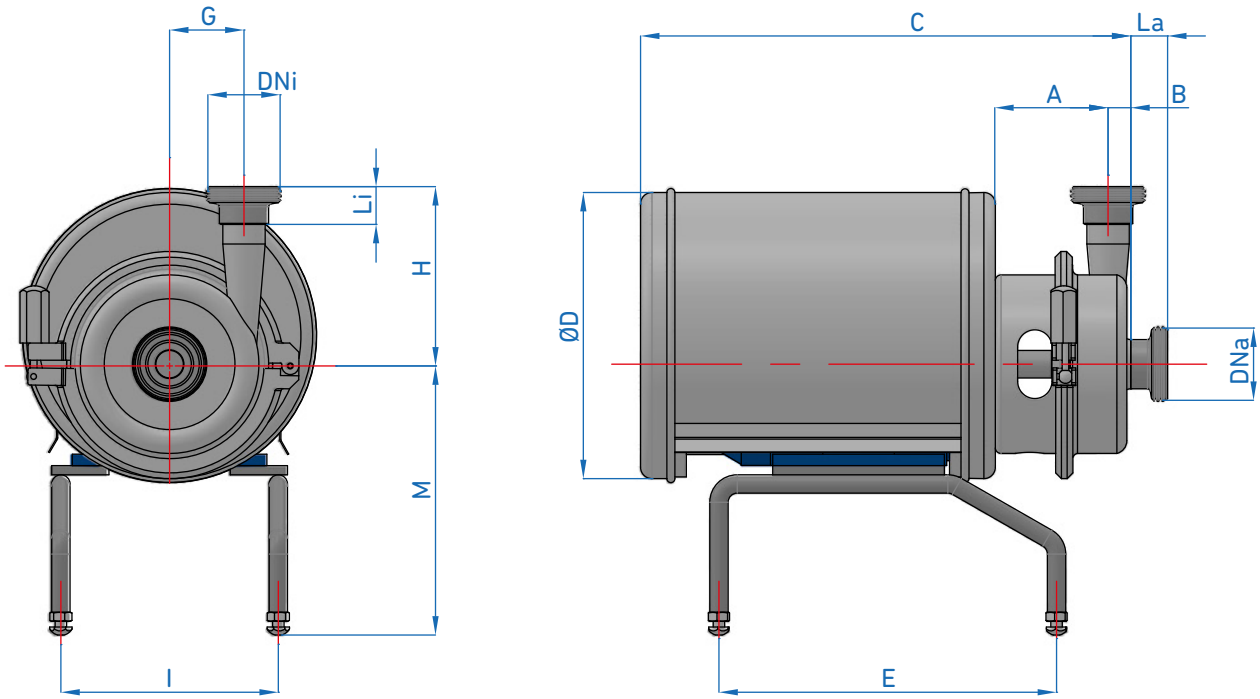

МОДЕЛЬ	МОТОР		РАЗМЕРЫ											
	T	кВт	DN a	DN i	A	B	C	D	E	M min	G	H	I	Вес (кг)
FL51CI	71	0.37	40	32	99	20	430	250	295	209	65	123	180	16.5
		0.55												18.5
	80	0.75								218			135	19.5
		1.1												21
	90	1.5	40	40						228			150	26.5
		2.2												26.5

СТЫК	Dna	Dni	La	Li
DIN 11851	40	32	33	32
CLAMP	1 1/2 "	1 1/4 "	28,6	28.1
SMS	38	32	23	19

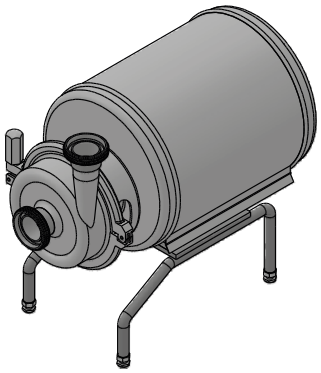

СПИСОК МАТЕРИАЛОВ

НАСОС

Фонарь, покрытие и треножный штатив	НЕРЖАВЕЮЩАЯ СТАЛЬ AISI 304
Корпус Рабочее колесо Ось Подачи	НЕРЖАВЕЮЩАЯ СТАЛЬ AISI 316

МЕХАНИЧЕСКИЙ ЗАТВОР

Неподвижная часть	Нерж.	Кремний	Нерж.
Вращательная часть	Графит	Кремний	Графит
Сальники	NBR	Витон	EPDM

(для других материалов, навести справки)

МОТОР

Предохранение IP55	50 Гц 220-380В/380-690В

Компания INOXMIMGRUP S.L. оставляет за собой право изменять данную информацию без предварительного уведомления.

INOXMIMGRUP, SL