EM

Вертикальный эмульгатор



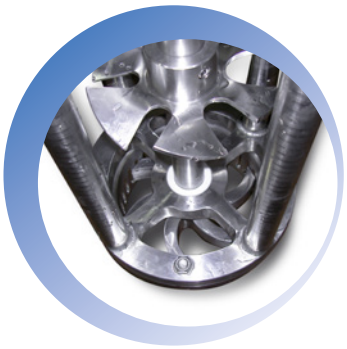





Вертикальные эмульгаторы EM -- -- предоставляют высокие степени сдвига в эмульсиях и дисперсиях, благодаря дизайну головок и центрифуг. С применением вертикальных смесителей достигается производство полностью однородного продукта, без комков в процессах работы со средними (5000 литров) и небольшими объемами. Кроме того, данные аппараты оказываются полезными в техническом обслуживании уже гомогенизированных продуктов, так они обеспечивают их аккуратную обработку с сохранением первоначальных свойств.

Дизайн данных аппаратов позволяет поддерживать высокий уровень гигиены и ускорять задачи технического обслуживания. Конфигурация головки избирается в зависимости от продукта и его требований; она может быть сетчатой, пазовой или перфорированной. Именно поэтому данные аппараты способны измельчать частицы, устранять агломераты и быстро растворять твердые тела в жидкостях. Одними из областей применения, в которых используются эмульгаторы EM, являются следующие:

- Производство эмульсий в пищевой, косметической и фармацевтической промышленности (майонезы, кремы, соусы и т.д.)
- Растворение сахара, солей, смол, газов и т.д.
- Суспензии, дисперсии и растворы
- Смешивание твердых тел (порошковые или кристаллические вещества) с жидкостями
- Гомогенизации

МОДЕЛИ

EM 1.5-150
EM 4-500
EM 7.5-1500
EM 11-2500
EM 18.5-5000

ТЕХНИЧЕСКИЕ ХАРАКТЕРИСТИКИ

Крепительный фланец DIN 2576
Дизайн регулируемых головок и центрифуг
Высокий гигиенический уровень
Сменные головки

МАТЕРИАЛЫ

Части, вступающие в контакт с продуктом, изготовлены из нержавеющей стали AISI 316
Конечная отделка: Пищевая / Санитарная

ДОПОЛНИТЕЛЬНЫЕ КОМПЛЕКТУЮЩИЕ

Другие крепительные фланцы
Механический затвор
Пульт управления
Ручной/автоматический подъемник
Центральная мешалка
Центрифуги и распылители из других материалов

РАЗМЕРЫ И ТЕХНИЧЕСКИЕ ХАРАКТЕРИСТИКИ МОДЕЛИ EM

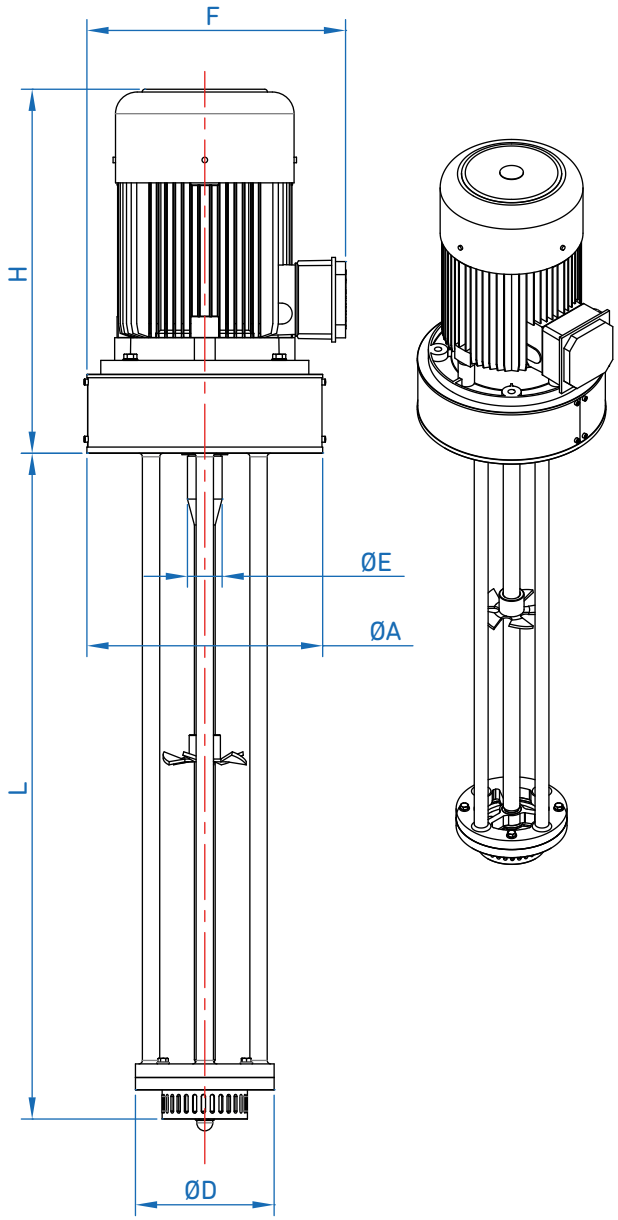

ОСНОВАНИЕ ЭМУЛЬГАТОРА ФЛАНЕЦ DIN 2576

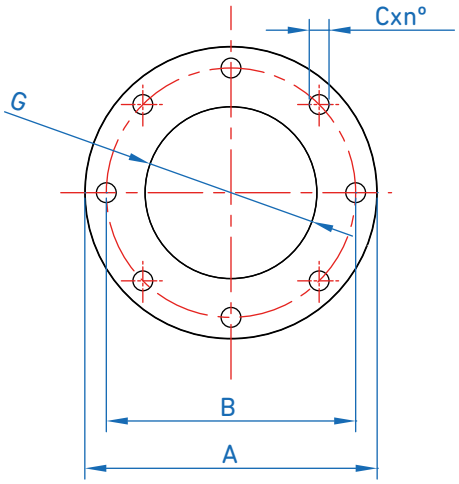

ОБЩИЕ РАЗМЕРЫ						
МОДЕЛЬ	A		B	C	n°	G
EM 4-500	DN125	Ø250	210	18	8x45°	170
EM 7.5-1500	DN200	Ø340	295	22	8x45°	221
EM 11-2500	DN250	Ø395	350	22	12x30°	276
EM 18.5-5000	DN300	Ø445	400	22	12x30°	290

ОСНОВАНИЕ ЭМУЛЬГАТОРА ФЛАНЕЦ IEC

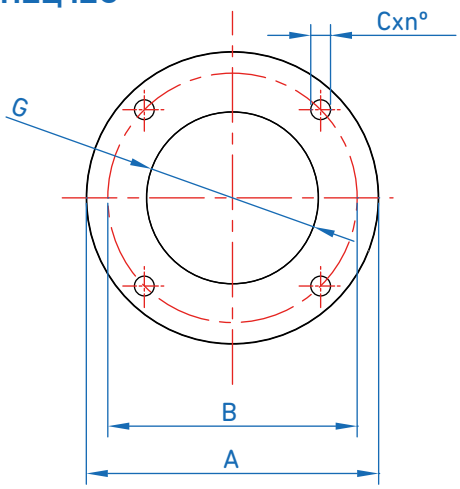

ОБЩИЕ РАЗМЕРЫ								
МОДЕЛЬ	P (кВт)	H	F	ØE	ØD	L		(кг)
EM 1.5-150	1.5	260	254	84	113	800-650 500		26
EM 4-500	4	333	262	84	165	1000-800-600		59
EM 7.5-1500	7.5	470	380	120	200	1250-1000-750		111
EM 11-2500	11	474	408	160	220	1500-1200		144
EM 18.5-5000	18.5	474	433	200	285	1700-1400		275

ОБЩИЕ РАЗМЕРЫ						
МОДЕЛЬ	A		B	C	n°	G
EM 1.5-150	IEC 200	200	165	11	4x90°	130
EM 4-500	IEC 250	250	215	14	4x90°	180
EM 7.5-1500	IEC 300	300	265	14	4x90°	230
EM 11-2500	IEC 300	300	265	14	4x90°	230

INOXMIMGRUP, SL

Компания INOXMIMGRUP S.L. оставляет за собой право изменять данную информацию без предварительного уведомления.