FLUID

Центробежный насос в гигиеническом исполнении







Новая гамма центробежных насосов FLUID разработана для перекачивания различных продуктов в химической, пищевой, фармацевтической и косметической промышленности.

При разработке внутренней конструкции особое внимание было уделено форме с целью обеспечения высоких гигиенических характеристик насоса, который соответствует требованиям нормы EHEDG. Благодаря всему этому насосы этой гаммы могут использоваться с гарантией полной очистки после процессов мойки и дезинфекции CIP или SIP (очистка на месте или стерилизация на месте) без необходимости их демонтажа.

Используя компьютерный дизайн и 3D-печать, технический отдел FLUIDMIM, разработал высокоэффективный импеллер, который обеспечивает расход до 100 м3/ч с высокой производительностью и сниженным потреблением. Характеристики новых крыльчаток позволяют сократить требуемый кавитационный запас (NPSH), благодаря чему снижается риск кавитации и повышается безопасность функционирования.

В дополнительной комплектации насосы FLUID включают сбалансированное внутреннее одинарное торцевое уплотнение в гигиеническом исполнении, обеспечивающее простой монтаж и соответствующее норме EHEDG.

Двигатели, используемые для приведения в действие гаммы насосов FLUID, соответствуют стандарту IEC как в том, что касается норм энергоэффективности, так и в конфигурации с фланцем B5 и опорой B3.

Благодаря всему этому насосы FLUID представляют собой эффективное и высокопроизводительное оборудование для перекачивания с гарантией очень высоких гигиенических характеристик.

ХАРАКТЕРИСТИКИ

Уровень окончательной отделки: санитарный
Высокоэффективная полуоткрытая крыльчатка
Торцевое уплотнение в гигиеническом исполнении
Простота деталей
Хомут CLAMP
Подключения DIN 11851
Соответствие норме EHEDG (FLUID-E)

МАТЕРИАЛЫ

Крыльчатка, корпус и фланец из нерж. стали AISI 316L
Фонарь, опора и покрытие из нерж. стали AISI 304L
Прокладки из EPDM

ОПЦИИ

Другие подключения: DIN 11861, GAS, CLAMP, SMS и т.д.
Прокладки из нитрила, витона и других материалов
Уплотняющие поверхности: Карбид вольфрама, карбид кремния и т.д.
Торцевое уплотнение в гигиеническом исполнении в соответствии с нормой EHEDG (FLUID-E)
Двойное торцевое уплотнение с охлаждением посредством термосифона
Поверхностная отделка в санитарном исполнении с Ra<0,8 мкм
Корпус с камерой отопления
Блок управления
Вариатор частоты
Двигатель с другими значениями напряжения, частоты или защитными устройствами.
Двигатель для взрывоопасной атмосферы или с повышенной безопасностью.
Дренаж
Опора и покрытие двигателя
Станина, тележка

ОБЩИЕ РАЗМЕРЫ FLUID

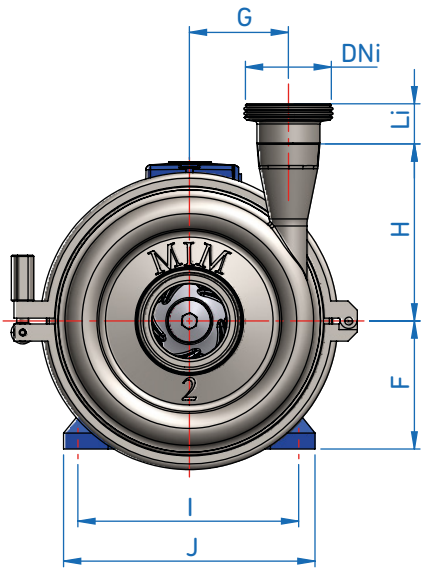

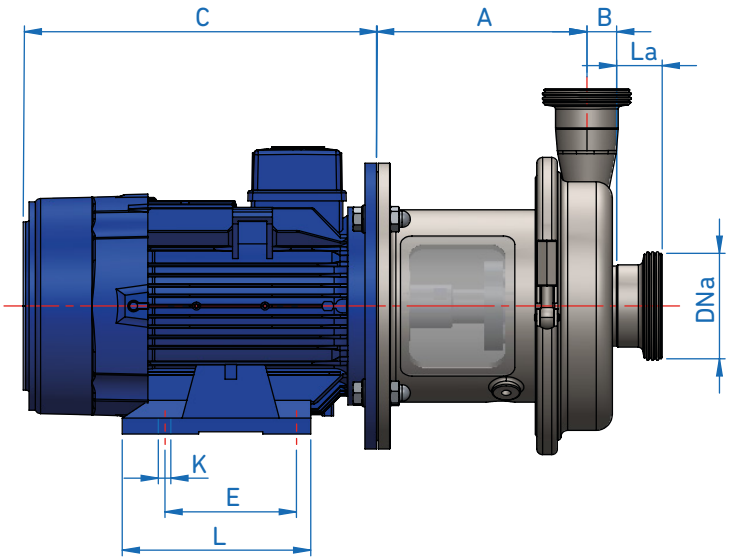

МОДЕЛЬ	МОТОР		РАЗМЕРЫ													
	T	кВт	Dna	Dni	A	B	C*	E*	F	G	H	I*	J*	K*	L*	Вес
FLUID 101	71	0.37	50	40	140	21	210	90	71	68.5	143	112	136	7	110	20
		0.55														21
	80	0.75			160		225	100	80			125	154	10	125	21.5
		1.1														22.5
	90	1.5					260	100	90			140	170	10	125	25
		2.2						125							150	30
FLUID 102	90	1.5	65	50	169	26	240	100	90	86.5	155	140	174	10	155	35
		2.2					260	125								37
	100	3			184		290	140	100			160	195	12	180	45
	112	4					335		112			190	225			50
	132	5.5			208		470		132			216	252		226	75
		7.5						178						14		85
FLUID 103	112	4	80	65	195	29	533	140	195	107	195	190	225	12	190	55
	132	5.5			220		495		220			216	252		226	83
		7.5						178						14		90
	160	11			250		581	210	250			254	296		296	165
		15														182
		18.5					620	154								190
FLUID 104	112	4	80	65	202.5	33.5	533	140	112	125.5	215	190	225	12	190	67
	132	5.5			227.5		505		132			216	252		226	98
		7.5						178						14		104
	160	11			255		581	210	160			254	296		296	180
		15														196
		18.5					620	254								202
	180	22					650	279	180			179	341		319	212

ФИТИНГ	FLUID 101				FLUID 102				FLUID 103/104			
	Dna	Dni	La	Li	Dna	Dni	La	Li	Dna	Dni	La	Li
DIN 11851	50	40	23	22	65	50	25	23	80	65	45	40
CLAMP	2"	1 ½"	21.5	21.5	2½"	2"	28,5	21,5	3"	2½"	49	49
SMS	51	38	25	25	63	51	30	25	71	51	30	25

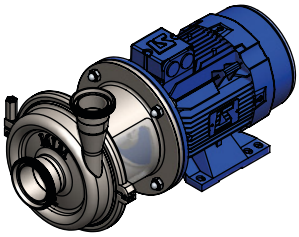

Компания INOXMIMGRUP S.L. оставляет за собой право изменять данную информацию без предварительного уведомления.

INOXMIMGRUP, SL

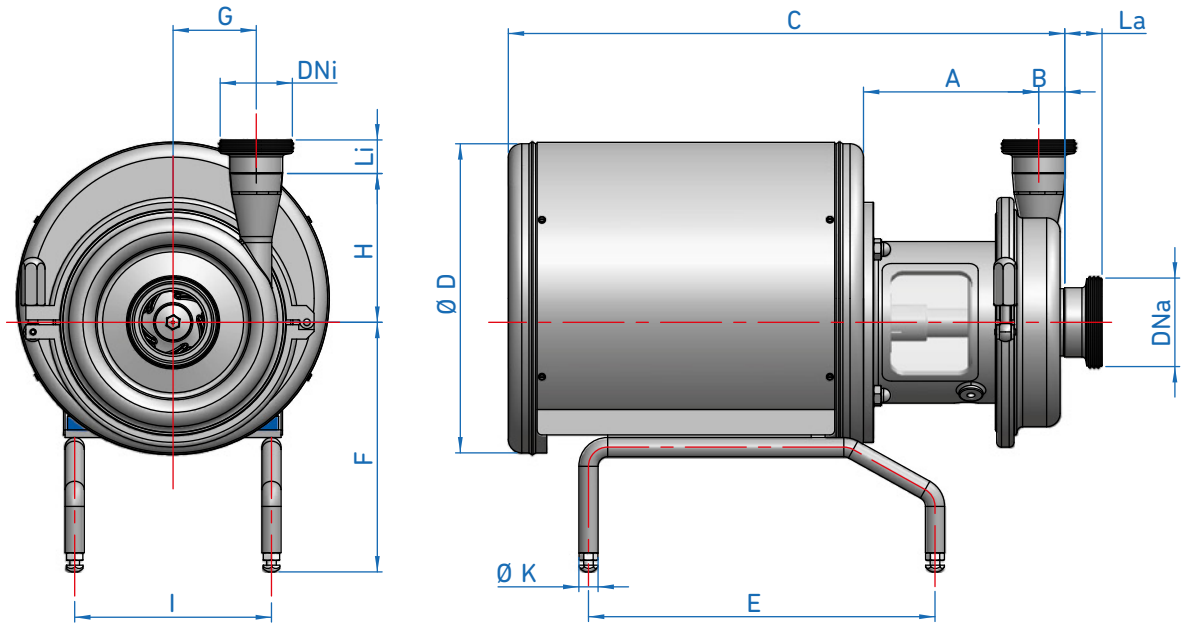

МОДЕЛЬ	МОТОР		РАЗМЕРЫ												
	T	кВт	Dna	Dni	A	B	C*	D*	E*	F	G	H	I*	K*	Вес
FLUID 101	71	0.37	50	40	140	21	410	250	295	209	68.5	143	180	16	23
		0.55													24
	80	0.75			160		430			218			135		25
		1.1													26.5
	90	1.5					480	325		228			150		29
		2.2													34
FLUID 102	90	1.5	65	50	169	26	493	325	295	228	86.5	155	150	20	36
		2.2													39
	100	3			184		550		361	248			205		45
	112	4					580			260			210		53
	132	5.5			208		816	375		280		216	236		81
		7.5													91
FLUID 103	112	4	80	65	195	29	593	325	361	260	107	195	210	25	60
	132	5.5			220		690	375		280			236		89
		7.5													96
	160	11			250		860	450	465	310			299		171
		15													189
		18.5													200
FLUID 104	112	4	80	65	202.5	33.5	596	325	361	260	125.5	215	210	25	73
	132	5.5			227.5		700	375		280			236		104
		7.5													110
	160	11			255		870	450	465	310			299		187
		15													203
		18.5													210
	180	22					890	475		330			324		220

ФИТИНГ	FLUID 101				FLUID 102				FLUID 103/104			
	Dna	Dni	La	Li	Dna	Dni	La	Li	Dna	Dni	La	Li
DIN 11851	50	40	23	22	65	50	25	23	80	65	45	40
CLAMP	2"	1 ½"	21.5	21.5	2½"	2"	28.5	21.5	3"	2½"	49	49
SMS	51	38	25	25	63	51	30	25	71	51	30	25

Компания INOXMIMGRUP S.L. оставляет за собой право изменять данную информацию без предварительного уведомления.

INOXMIMGRUP, SL

КРИВЫЕ ПРОИЗВОДИТЕЛЬНОСТИ FLUID

FLUID 104
FLUID 103
FLUID 102
FLUID 101

50 Гц 2900 об/мин

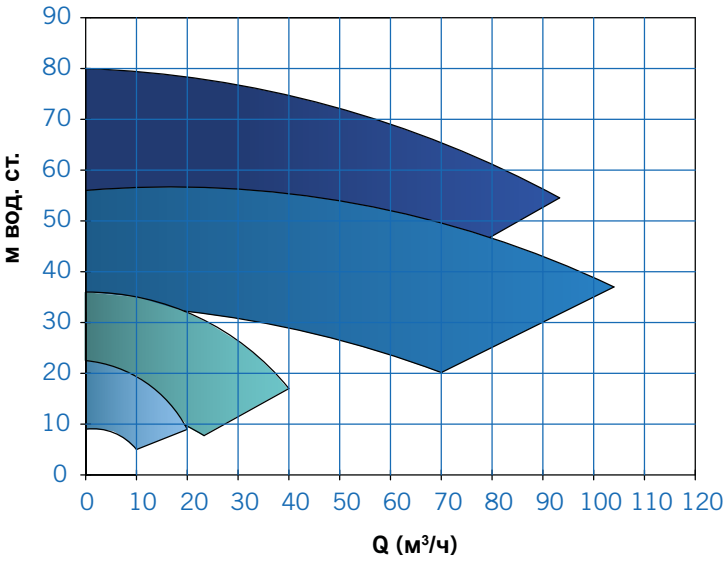

50 Гц 1450 об/мин

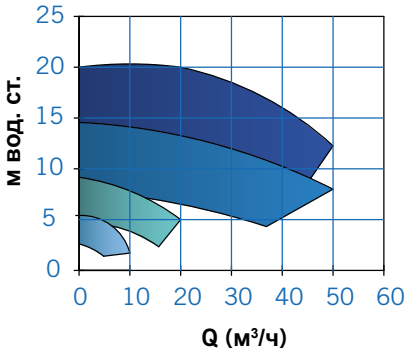

60 Гц 3480 об/мин

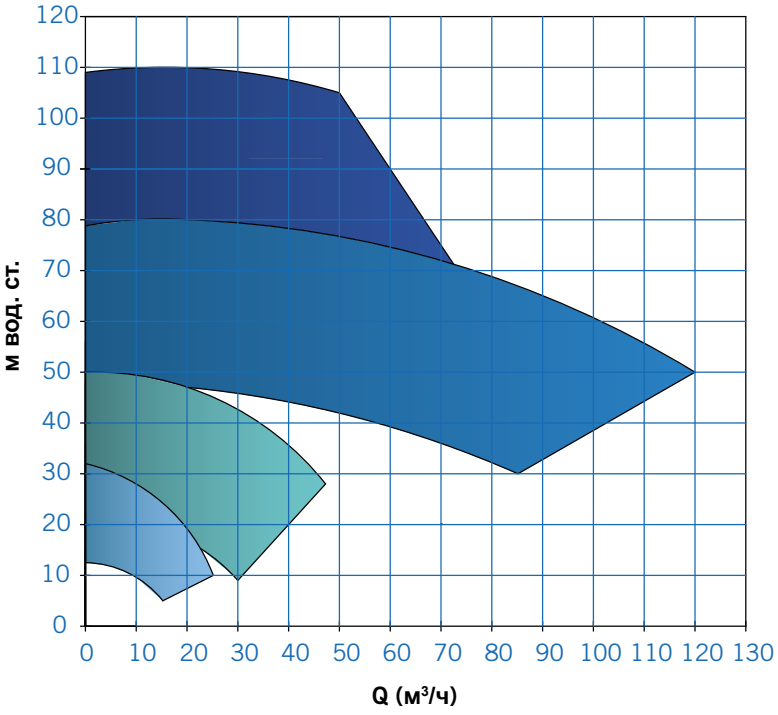

60 Гц 1750 об/мин

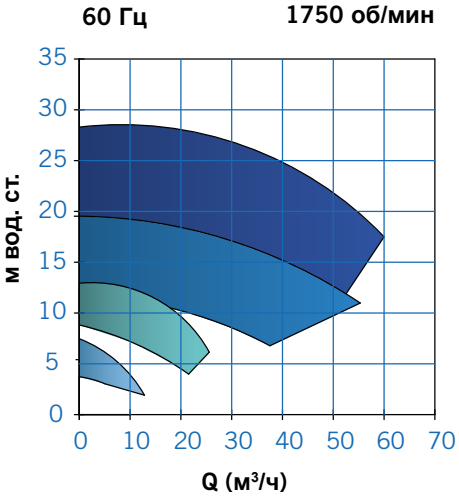

INOXMIMGRUP, SL

Компания INOXMIMGRUP S.L. оставляет за собой право изменять данную информацию без предварительного уведомления.