SMN

Портативные смесители

Портативные смесители SMN были разработаны для оптимального перемешивания в бачках и маленьких резервуарах.

Их высокая портативность основывается на небольшом размере и весе, что превращает смесители SMN в практичные эффективные аппараты, не требующие сложной чистки. Использование портативного смесителя является очень принятым в изготовлении красок, растворении бентонита, суспензировании специй, гомогенизации вина и ликеров, а также при перемешивании веществ в химической, пищевой и косметической промышленности.

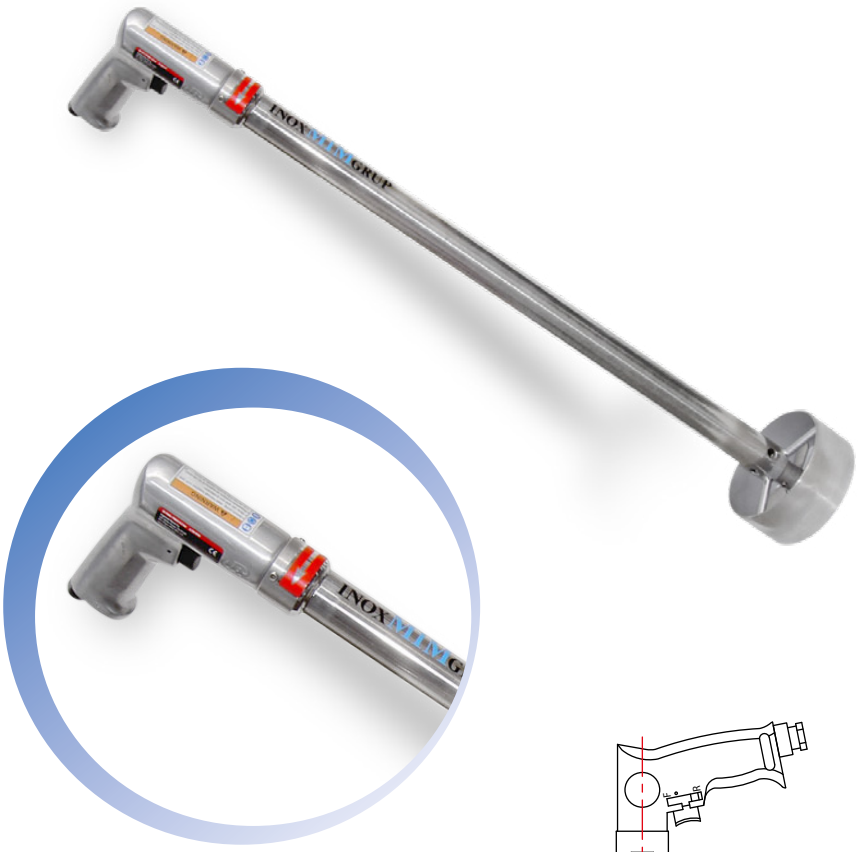

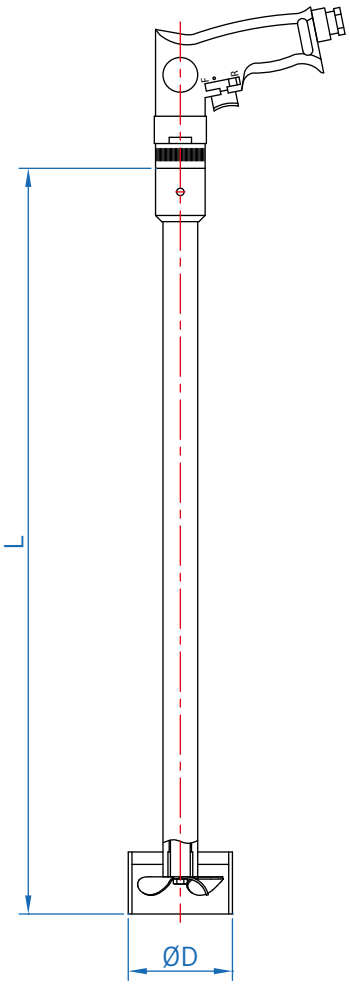

МОДЕЛИ

SMN 0.37-2000/110

ТЕХНИЧЕСКИЕ ХАРАКТЕРИСТИКИ

Пневматический двигатель в 0.37 кВт 6 бар 90 PSI
Запуск: Собачка со скользящей муфтой внутреннего регулирования
Расход воздуха (л/мин): 250
Вход воздуха: ¼”
Выход воздуха: нижний
Момент (Н-м): 2-5.4
Шумовая мощность (DBA): 75
Об/мин: регулируемые давлением собачки
Винт MARINA со стабилизирующим кольцом

МАТЕРИАЛЫ

Винт, стабилизирующее кольцо и вал из нержавеющей стали AISI 316L
Нижняя направляющая из ПТФЭ и графита

ДОПОЛНИТЕЛЬНЫЕ КОМПЛЕКТУЮЩИЕ

Глушитель
Винт типа VORTEX, Винт складывающиеся PLE
Портативная тележка со сматывающимся шлангом и опорой для мешалки
Другие материалы
Другие мощности
Электропитание
Питание на батарейках (SME)

*Регулируемые размеры в соответствии с основными эксплуатационными характеристиками

INOXMIMGRUP, SL

Компания INOXMIMGRUP S.L. оставляет за собой право изменять данную информацию без предварительного уведомления.