LECOR / LMRE

Пищевые/санитарные боковые мешалки









Боковые мешалки LECOR и LMRE идеально подходят для технического обслуживания и перемешивания продуктов, содержащихся в резервуарах среднего и большого объема. Дизайн данных аппаратов позволяет достигать высокой степени гомогенизации смеси, что приводит к их широкому использованию в пищевой промышленности, особенно в молочном секторе.

Модели LECOR и LMRE устанавливаются в нижней части резервуара под углом наклона и с расстоянием от дна, определяемыми в зависимости от формы и размеров резервуара. Кроме того, данные мешалки имеют две системы уплотнения вала. Во внутренней части, там где вал находится в контакте с продуктом, установлен механический затвор, и на внешней части может находиться предохранительная набивка. Данные характеристики позволяю поддерживать большую степень герметичности и высокий уровень санитарной обработки, что является важнейшей предпосылкой в обработке пищевых продуктов.

Данные мешалки предоставляют возможность мягкой обработки молока, так как они работают на небольших оборотах в минуту, обеспечивая оптимальный режим циркуляции для увеличенного теплообмена. Таким образом, эти аппараты являются пригодными для охлаждения и поддержки молока под низкими температурами в изотермических резервуарах. Кроме того, виды винта данных аппаратов предотвращают лизис белков, поддерживая свойства молока и улучшая изготовление производных продуктов питания.



Кроме применения для охлаждения и поддержки молока под низкими температурами, данные мешалки также используются в:

- Растворении сахарного сиропа, дрожжей, жиров, порошковых продуктов питания, загустителей и т.д.
- Гомогенизации вин, ликеров, спирта, пива, специй у вкусовых ароматизирующих веществ в рассолах, растительных масел, жиров и т.д.
- Теплообмене
- Растворах (молочная сыворотка, концентраты)
- Техническом обслуживании продуктов/ суспензий (прохладительные напитки, апельсиновые, мандариновые, лимонные соки и т.д.)
- Смешивании ароматных веществ, добавок, консервантов и т.д.

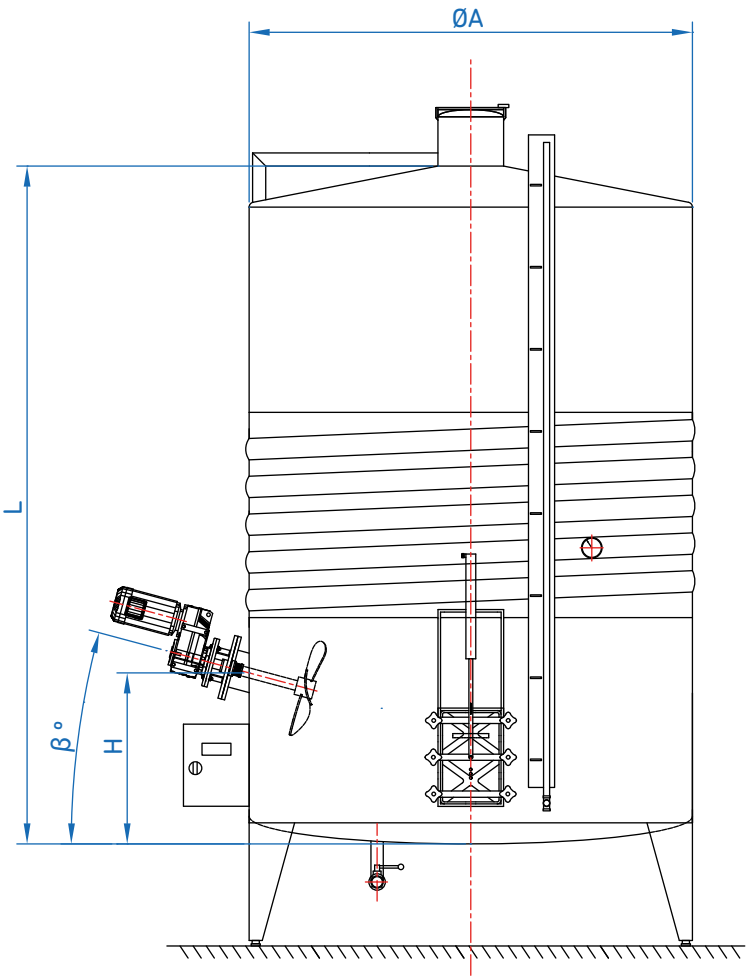

ТЕХНИЧЕСКИЕ ХАРАКТЕРИСТИКИ

Крепление с помощью фланца DIN 2576
Конечная отделка: Пищевая / Санитарная
Высокоэффективный мотор-редуктор с винтовыми зубчатыми колесами
Уплотнение с помощью простого механического затвора
Винты типа GAMMA/MARINA
Простота составных частей

МАТЕРИАЛЫ

Вал и винт изготовлены из нержавеющей стали AISI 316L
Механический затвор C/C/N

ДОПОЛНИТЕЛЬНЫЕ КОМПЛЕКТУЮЩИЕ

Пульт управления
Предохранительная набивка
Механический затвор S/S/V и/или двойной
Винт GAMMA большого расхода
Покрытие двигателя
Другие материалы
Другие системы крепления
Механический регулятор или частотно-регулируемый привод
Другие длины вала

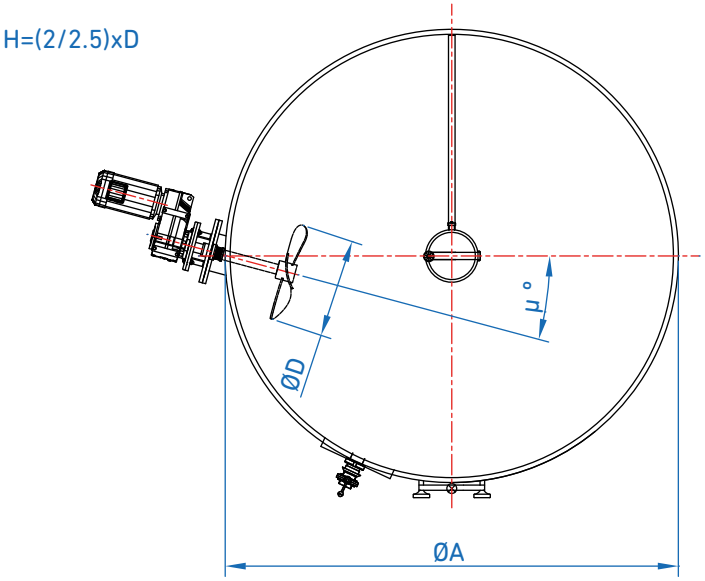

ПАРАМЕТРЫ УСТАНОВКИ							
A/L	2	1	0.5	0.3	0.25	0.2	0.16
β°	5	15	20	35	45	55	65
μ°	15	12	10	8	5	2	0

INOXMIMGRUP, SL

Компания INOXMIMGRUP S.L. оставляет за собой право изменять данную информацию без предварительного уведомления.

РАЗМЕРЫ МОДЕЛИ LECOR

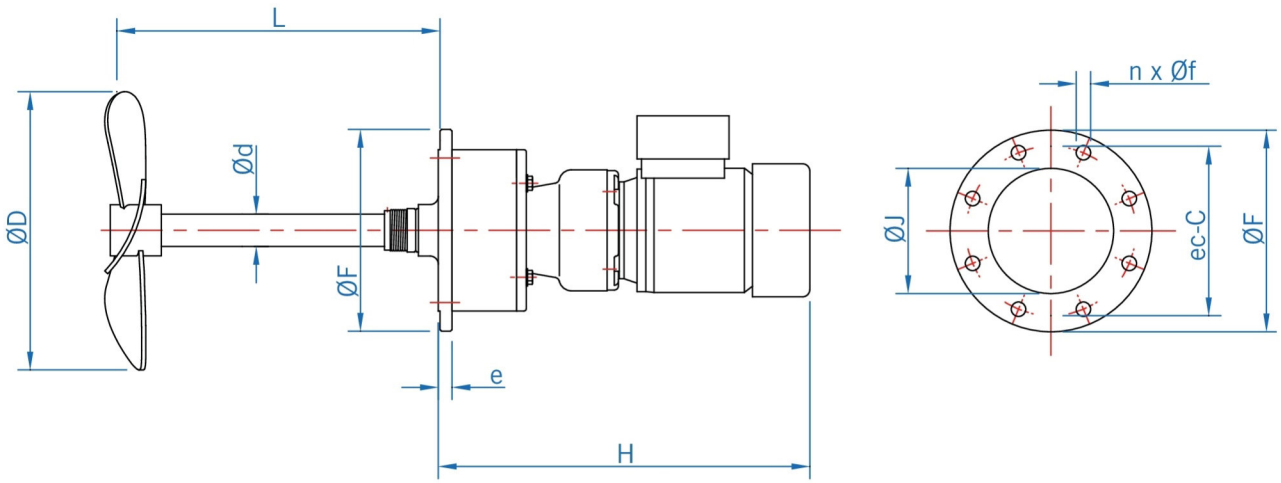

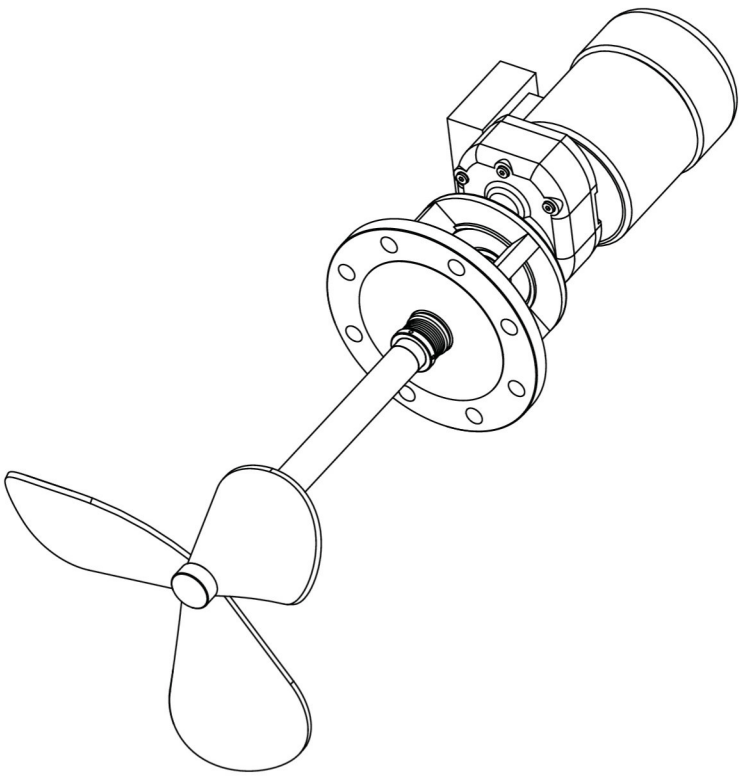

МОДЕЛЬ	ОБЩИЕ РАЗМЕРЫ							КРЕПИТЕЛЬНЫЙ ФЛАНЕЦ СОГЛАСНО DIN 2576 PN 10					
	Мощность (кВт)	d	D	e	H	L	DN	C	f	F	J	n
LECOR 0.37-135/300	0.37	40	300	22	463	500	150	240	22	285	169	8
LECOR 0.55-200/300	0.55	40	300	22	463	500	150	240	22	285	169	8
LECOR 0.75-200/400	0.75	40	400	22	480	500	150	240	22	285	169	8
LECOR 1.1-250/400	1.1	40	400	22	525	500	150	240	22	285	169	8
LECOR 1.5-200/500	1.5	40	500	22	525	500	150	240	22	285	169	8
LECOR 2.2-250/500	2.2	40	500	22	555	500	150	240	22	285	169	8
LECOR 3-200/600	3	50	600	24	670	500	200	295	22	340	220	8
LECOR 4-200/650	4	60	650	26	725	600	250	350	22	395	274	12

Компания INOXMIMGRUP S.L. оставляет за собой право изменять данную информацию без предварительного уведомления.

INOXMIMGRUP, SL

РАЗМЕРЫ МОДЕЛИ LMRE

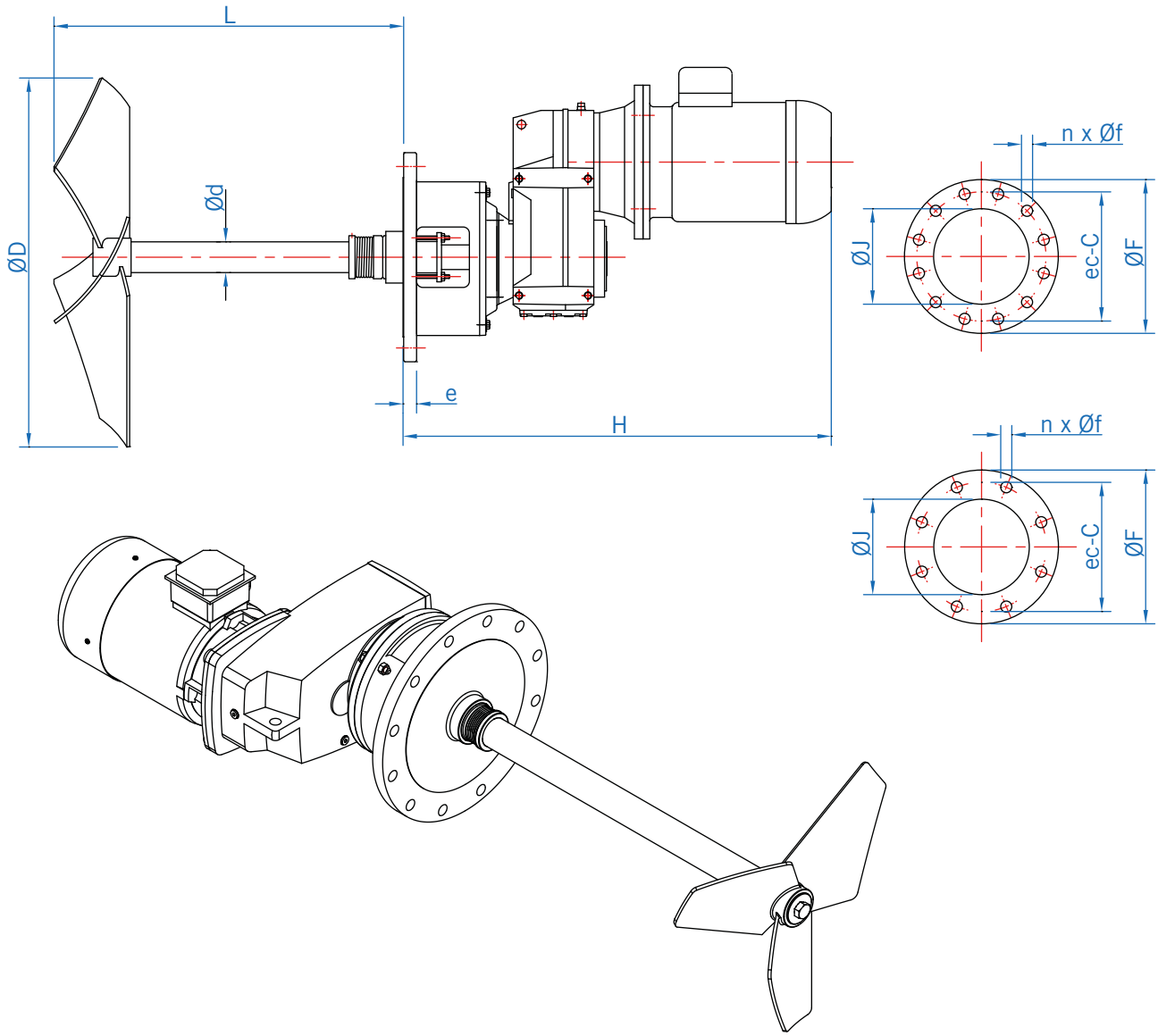

МОДЕЛЬ	ОБЩИЕ РАЗМЕРЫ						КРЕПИТЕЛЬНЫЙ ФЛАНЕЦ СОГЛАСНО DIN 2576 PN 10					
	Мощность (кВт)	d	D	e	H	L	DN	C	f	F	J	n
LMRE 0.37-300/250	0.37	35	250	22	472	400	125	210	18	250	140.5	8
LMRE 0.55-300/275	0.55	35	275	22	494	400	125	210	18	250	140.5	8
LMRE 0.75-300/300	0.75	40	300	22	524	500	150	240	22	285	169	8
LMRE 1.1-300/325	1.1	40	325	22	665	500	150	240	22	285	169	8
LMRE 1.5-300/350	1.5	40	350	22	675	500	150	240	22	285	169	8
LMRE 2.2-300/400	2.2	40	400	24	627	500	200	295	22	340	220	8
LMRE 3-300/450	3	50	450	24	757	500	200	295	22	340	220	8
LMRE 4-300/500	4	50	500	24	805	500	200	295	22	340	220	8
LMRE 5.5-300/500	5.5	50	500	24	876	500	200	295	22	340	220	8
LMRE 7.5-300/600	7.5	50	600	24	885	600	200	295	22	340	220	8
LMRE 9.2-300/600	9.2	60	600	26	905	600	250	350	22	395	274	12
LMRE 11-300/650	11	60	650	26	1010	600	250	350	22	395	274	12
LMRE 15-300/700	15	70	700	26	1075	700	300	400	22	445	325	12
LMRE 18.5-300/700	18.5	70	700	26	1200	700	300	400	22	445	325	12
LMRE 22-300/800	22	70	800	26	1235	700	300	400	22	445	325	12

Компания INOXMIMGRUP S.L. оставляет за собой право изменять данную информацию без предварительного уведомления.