TURBINE

Вертикальная мешалка







Модель TURBINE была разработана для перемешивания продуктов, требующих низкой степени сдвига в областях применения, где необходимо получить однородный конечный состав.

Высокая скорость вращения турбины производит всасывание, необходимое для начала циркуляции жидкости внутри бака. После доставки к турбине, часть продукта подвергается радиальному потоку, производящему сдвиг. Остаток продукта направляется ко дну бака, следуя циркуляции, порожденной осевым потоком.

Технические характеристики данной мешалки предотвращают другие вращательные движения содержимого резервуара, кроме гомогенизации, перемешивания и растворения. Дизайн ее трубчатого корпуса способствует повышению мощности перекачивания смесителя, достигая эффективных смесей в небольших и средних размерах без необходимости использования дефлекторов. Кроме того, система крепления, наряду с системой уплотнения с помощью механического затвора, позволяет устанавливать данные аппараты в азотных резервуарах , при положительных давлениях и/или в вакууме.

Все это превращает данные аппараты в идеальные смесители для гомогенизации, дисперсии, суспензирования, эмульгации, кристаллизации, растворения и улучшения теплообменных процессов в химической, пищевой, фармацевтической и косметической промышленности.

Некоторыми примерами областей применений, в которых они могут быть задействованы, являются: изготовление майонезов, соусов, рассолов, растворение порошковых пищевых продуктов, производство добавок, загустителей, консервантов, косметических кремов, гелей, гомогенизации и т.д.

МОДЕЛИ

TURBINE 0.25 – 50
TURBINE 0.75 – 150
TURBINE 1.5 – 500
TURBINE 4 – 1000
TURBINE 7.5 – 1500
TURBINE 11 – 2000

ТЕХНИЧЕСКИЕ ХАРАКТЕРИСТИКИ

Механический затвор W/W/V
Крепление с помощью фланца типа IEC
Турбина типа VORTEX
Трубчатый пазовый корпус
Конечная отделка: Санитарная

МАТЕРИАЛЫ

Вал и винт из нержавеющей стали AISI 316
Непогружные части из нержавеющей стали AISI 304

ДОПОЛНИТЕЛЬНЫЕ КОМПЛЕКТУЮЩИЕ

Пульт управления
Частотно-регулируемый привод
Покрытие двигателя
Подъемник
Другие крепительные фланцы
Пневматический привод
Головка и турбина из других материалов

РАЗМЕРЫ МОДЕЛИ TURBINE

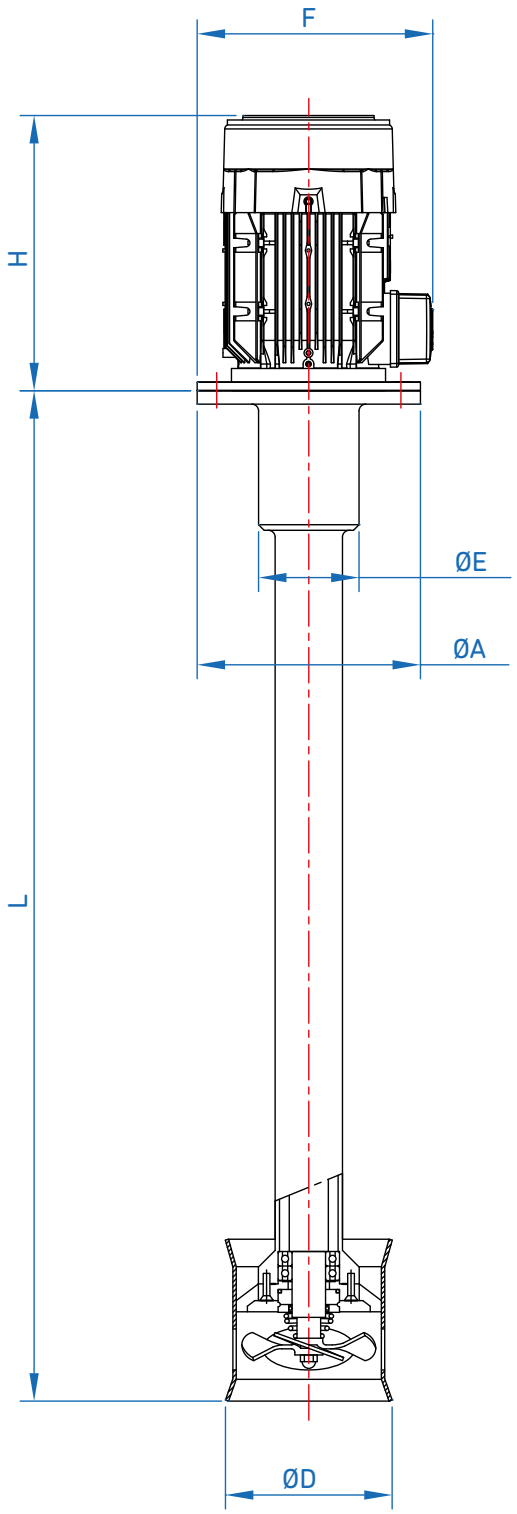

ОСНОВАНИЕ МЕШАЛКИ ФЛАНЕЦ ТИПА IEC

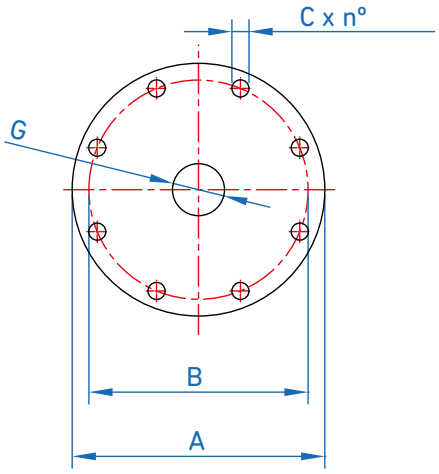

ОБЩИЕ РАЗМЕРЫ						
ФЛАНЕЦ	A		B	C	n°	G
TURBINE 0.25 - 50	DN125	250	210	18	8x45°	142
TURBINE 0.75 - 150	DN150	285	240	18	8x45°	170
TURBINE 1.5 - 500	DN150	285	240	18	8x45°	170
TURBINE 4 - 1000	DN200	340	295	22	8x45°	221
TURBINE 7.5 - 1500	DN250	395	350	22	12x30°	276
TURBINE 11 - 2000	DN300	445	400	22	12x30°	260

ОСНОВАНИЕ МЕШАЛКИ ФЛАНЕЦ DIN 2576 PN10

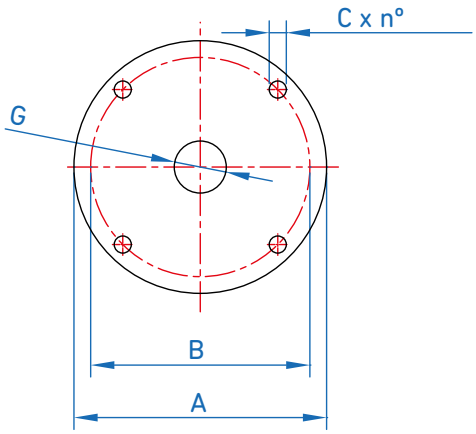

ОБЩИЕ РАЗМЕРЫ						
ФЛАНЕЦ	P (кВт)	H	F	ØE	ØD	L
TURBINE 0.25 - 50	0.25	191	233	50	55	500
TURBINE 0.75 - 150	0.75	226	256	84	133	650
TURBINE 1.5 - 500	1.5	260	272	84	153	650
TURBINE 4 - 1000	4	333	307	84	200	800
TURBINE 7.5 - 1500	7.5	470	408	120	250	1000
TURBINE 11 - 2000	11	474	433	160	300	1200

ОБЩИЕ РАЗМЕРЫ						
ФЛАНЕЦ	ФЛАНЕЦ	A	B	C	n°	G
TURBINE 0.25 - 50	IEC 160	160	130	9	4x90°	110
TURBINE 0.75 - 150	IEC 200	200	165	11	4x90°	130
TURBINE 1.5 - 500	IEC 200	200	165	11	4x90°	130
TURBINE 4 - 1000	IEC 250	250	215	14	4x90°	180
TURBINE 7.5 - 1500	IEC 300	300	265	14	4x90°	230
TURBINE 11 - 2000	IEC 350	350	300	18	4x90°	250

Компания INOXMIMGRUP S.L. оставляет за собой право изменять данную информацию без предварительного уведомления.