MD / MDN

Вертикальные мешалки







Вертикальные мешалки с двигателем прямой тяги MD и MDN были разработаны для приготовления реактивов в резервуарах небольшого объема. Данные модели характеризуются своими базовыми функциями, очень компактными размерами, высокой производительностью и малым весом, что превращает их в идеальные аппараты для прямого подсоединения к резервуарам PEHD.

Система соединения между двигателем и валом с помощью соединительной муфты упрощает задачи технического обслуживания. Взаимозаменяемость компонентов перемешивания придает данным аппаратам большую гибкость и приспособляемость к требованиям перемешивания. Вертикальные мешалки MD и MDN могут использоваться для производства растворов, разбавлений, гомогенизаций и перемешивания смесей, благодаря высокой скорости вращения импеллера.

Мешалки MD и MDN в основном используются в обработке воды, хотя также находят свое применение в пищевой промышленности.

ТЕХНИЧЕСКИЕ ХАРАКТЕРИСТИКИ

Фланец двигателя типа IEC
Двигатель прямой тяги
Простота составных частей
Несложная сборка/демонтаж
Морской винт
Взаимозаменяемость компонентов перемешивания

МАТЕРИАЛЫ

Материал вала/винта: нержавеющей стали AISI 316

ДОПОЛНИТЕЛЬНЫЕ КОМПЛЕКТУЮЩИЕ

Другие материалы
Пульт управления
Пневматический двигатель (мешалка MDN)
Уплотнение с помощью конусного кольца
Другие виды винта
Покрытие вала и винта
Ручной/автоматический подъемник
Полиэтиленовый бак
Обтекатель

РАЗМЕРЫ МОДЕЛЕЙ MD / MDN

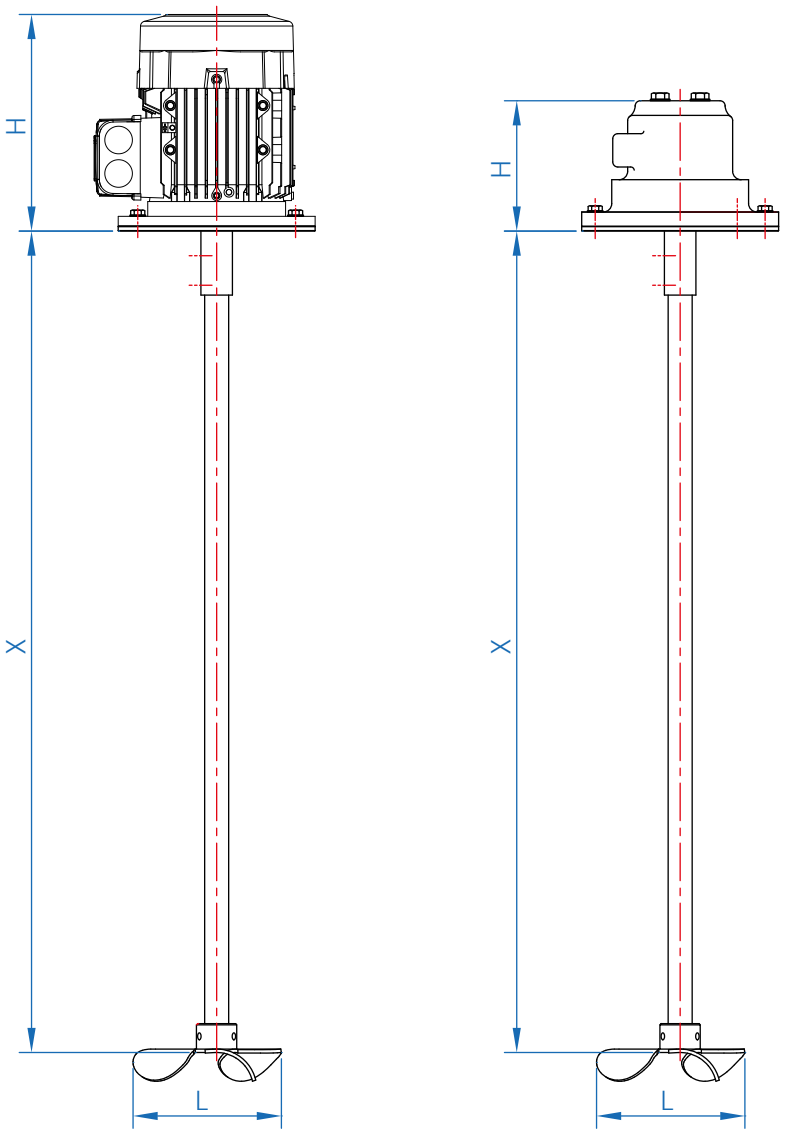

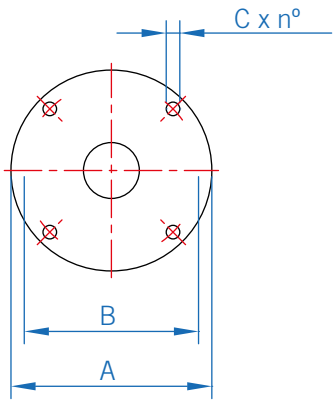

ОСНОВАНИЕ МЕШАЛКИ СКОБА IEC

ОБЩИЕ РАЗМЕРЫ				
ФЛАНЕЦ	**A**	**B**	**C**	**nº**
IEC 160	160	130	9	4x90º
IEC 200	200	165	11	4x90º
IEC 250	250	215	9	4x90º

Компания INOXMIMGRUP S.L. оставляет за собой право изменять данную информацию без предварительного уведомления.