FL--ERL Санитарно-технический винтовой насос из нержавеющей стали



Сферы выбора

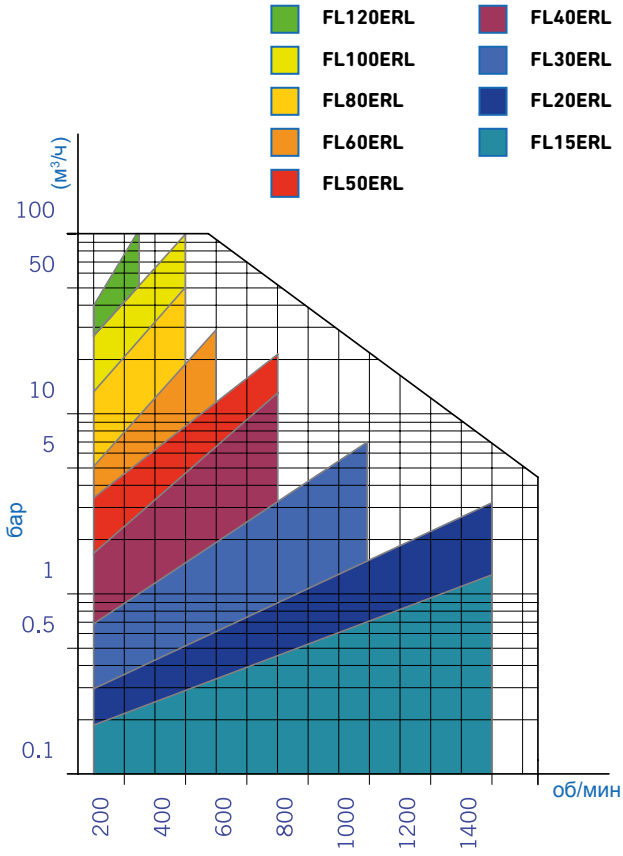

ОБЛАСТЬ ПРИМЕНЕНИЯ

Винтовые насосы FL--ERL были разработаны для перекачивания продуктов, при обработке которых требуется осторожность, таких как пищевые продукты, химические продукты, косметические изделия и т. д. Эти насосы имеют широкое применение благодаря их высокой производительности и эксплуатационным характеристикам.

ТЕХНИЧЕСКИЕ ХАРАКТЕРИСТИКИ

Соединения DIN 11851
Санитарно-техническая версия
Моноблок / вал со свободным концом в сборе
1 - 2 - 3 - 4 ступени (до 24 бар)

МАТЕРИАЛЫ

Металлические детали, контактирующие с продуктом, изготовлены из нержавеющей стали AISI 316
Статор изготовлен из белого пербунана, а уплотнительные прокладки — из СКЭПТ/витона
Механическое уплотнение C/C/N

ВАРИАНТЫ

Другие соединения: BSP, SMS, FIL, ЗАЖИМ, ФЛАНЕЦ, RJT и т. д.
Механический вариатор
Частотный преобразователь
Датчик обнаружения жидкости/термодатчик
Панель управления
Механическое уплотнение S/S/V
Статор из других видов резины: силикон / СКЭПТ / нитрил / витон / гипалон и т. д.
Тележка, платформа

Общие размеры FL--ERL и FL--ERL2

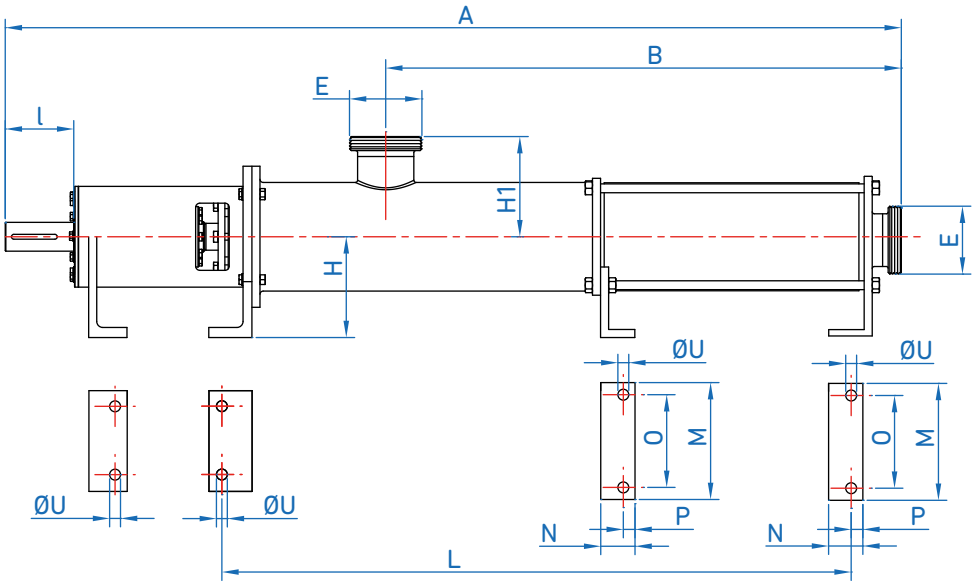

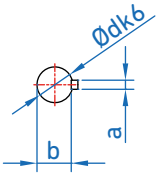

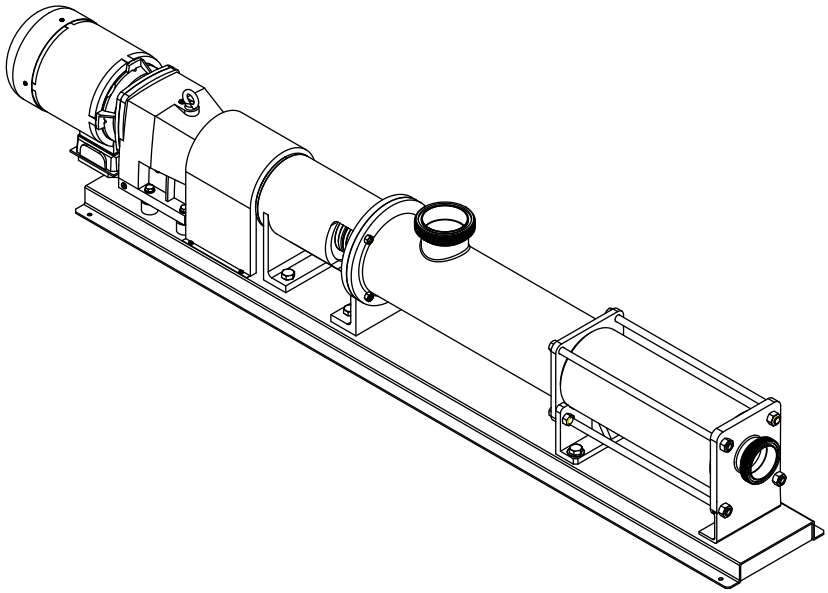

Модель	A	B	D/E	H	H1	L	M	N	O	P	U	l	a	b	d
FL30ERL	835	408	DN 50	125	85	525	85	40	60	15	Ø12	80	8	32.9	30
FL40ERL	930	476	DN 65	130	105	620	85	40	60	15	Ø12	125	8	32.9	30
FL50ERL	1085	560.5	DN 80	155	110	755	140	45	90	12.5	Ø14	110	10	38.3	35
FL60ERL	1535	742	DN 100	175	130	1052	160	48	120	17	Ø14	140	12	43.5	40
FL80ERL	1685	894.5	DN 100	175	145	1190	160	48	120	17	Ø14	140	12	43.5	40
FL100ERL	1980	1184	DN 150	250	225	1755	200	65	160	30	Ø22	170	20	74.6	70
FL120ERL	2131	1335	DN 150	250	250	1900	250	75	200	35	Ø22	170	20	74.6	70
FL30ERL2	982	558	DN 50	125	85	670	85	40	60	15	Ø12	80	8	32.9	30
FL40ERL2	1102	677	DN 65	130	105	823	85	40	60	15	Ø12	125	8	32.9	30
FL50ERL2	1340	800.5	DN 80	155	110	995	140	45	90	12.5	Ø14	110	10	38.3	35
FL60ERL2	1955	1044	DN 100	175	130	1348	160	48	120	17	Ø14	140	12	43.5	40
FL80ERL2	2195	1295	DN 100	175	145	1596	160	48	120	17	Ø14	140	12	43.5	40
FL100ERL2	2195	1295	DN 150	250	225	1922	200	65	160	30	Ø22	170	20	74.6	70

Компания INOXMIMGRUP S.L. оставляет за собой право изменять данную информацию без предварительного уведомления.