FL52CI

Пищевой/санитарный центробежный насос





ОБЛАСТИ ПРИМЕНЕНИЯ

Пищевые/санитарные центробежные насосы FL52CI в основном используются в процессах переливания жидкостей пищевой, фармацевтической и косметической промышленности. Простота различных частей насоса облегчает задачи технического обслуживания. Кроме того, их дизайн и конечная отделка позволяют поддерживать высокий уровень санитарной обработки.

ТЕХНИЧЕСКИЕ ХАРАКТЕРИСТИКИ

Уровень конечной отделки: Пищевой / Санитарный
Открытое рабочее колесо
Гигиенический затвор
Простота запасных частей
Соединения DIN 11851

ДОПОЛНИТЕЛЬНЫЕ КОМПЛЕКТУЮЩИЕ

Другие соединения: DIN 11861, BSP, CLAMP, SMS, RJT и т.д.
Станина, тележка
Двойной механический затвор с термосифонным охлаждением

КРИВЫЕ ПРОИЗВОДИТЕЛЬНОСТИ НАСОСА FL52CI

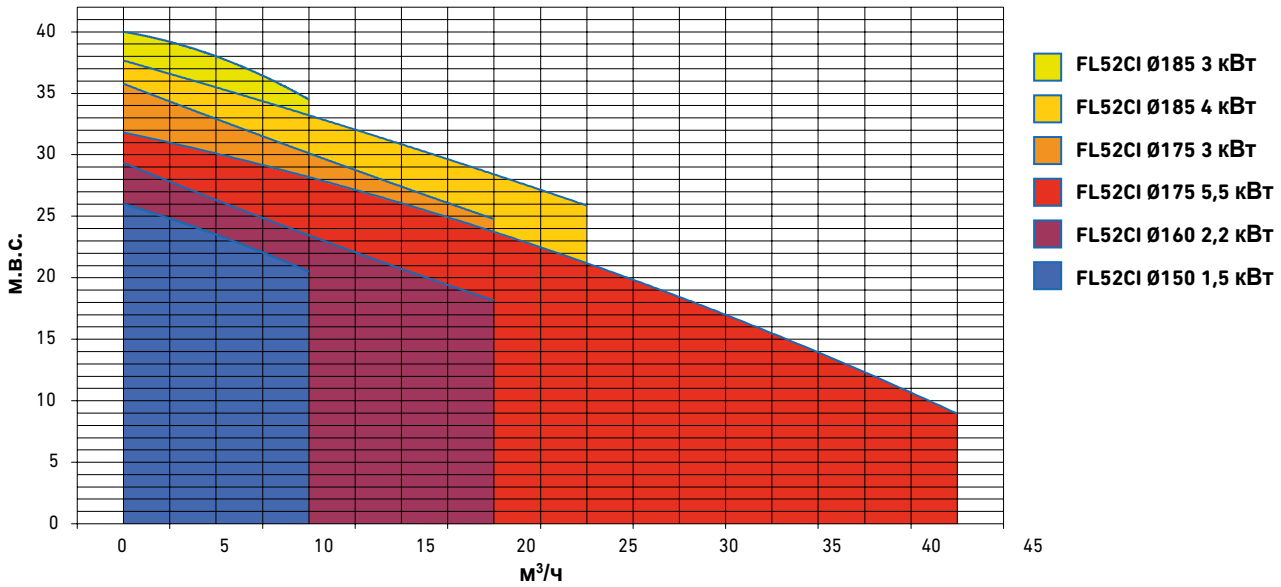

(для других комбинаций рабочего колеса и мощности, навести справки)

ОБЩИЕ РАЗМЕРЫ И ОСОБЕННОСТИ FL52CI

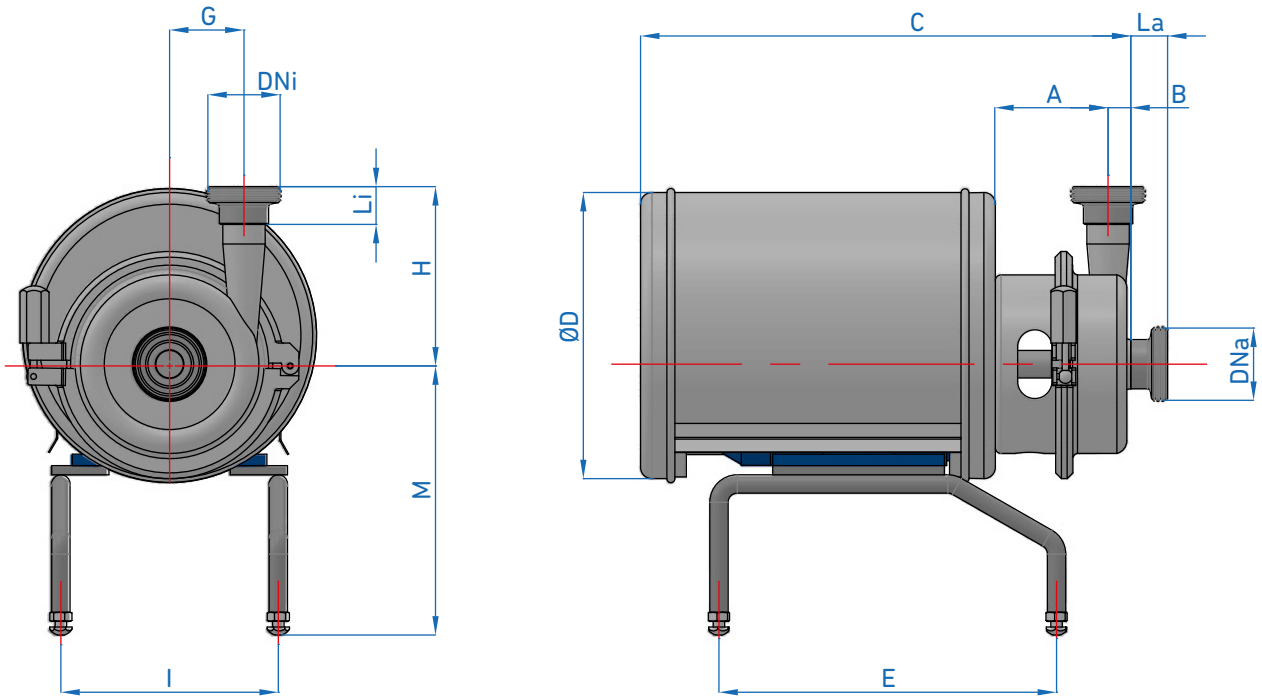

МОДЕЛЬ	МОТОР		РАЗМЕРЫ											
	T	кВт	DN a	DN i	A	B	C	D	E	M min	G	H	I	Вес (кг)
FL52CI	90	1,5	50	40	112	24	506	325	295	228	78	140	224	31,5
		2,2												33
	100	3							361	248			208	45
	112	4	65	50						260			210	49
	132	5,5			133		566	375		280			236	72
		7,5												85

СТЫК	Dna	Dni	La	Li
DIN 11851	65	50	40	35
CLAMP	2 1/2 "	2 "	28,6	28,6
SMS	63	51	27	23

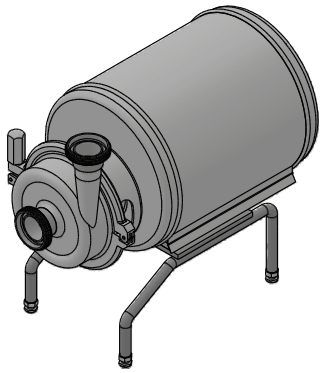

СПИСОК МАТЕРИАЛОВ

НАСОС

Фонарь, покрытие и треножный штатив	НЕРЖАВЕЮЩАЯ СТАЛЬ AISI 304
Корпус Рабочее колесо Ось Подачи	НЕРЖАВЕЮЩАЯ СТАЛЬ AISI 316

МЕХАНИЧЕСКИЙ ЗАТВОР

Неподвижная часть	Нерж.	Кремний	Нерж.
Вращательная часть	Графит	Кремний	Графит
Сальники	NBR	Витон	EPDM

(для других материалов, навести справки)

МОТОР

Предохранение IP55	50 Гц 220-380В/380-690В

Компания INOXMIMGRUP S.L. оставляет за собой право изменять данную информацию без предварительного уведомления.

INOXMIMGRUP, SL