FL32CI Промышленный центробежный насос

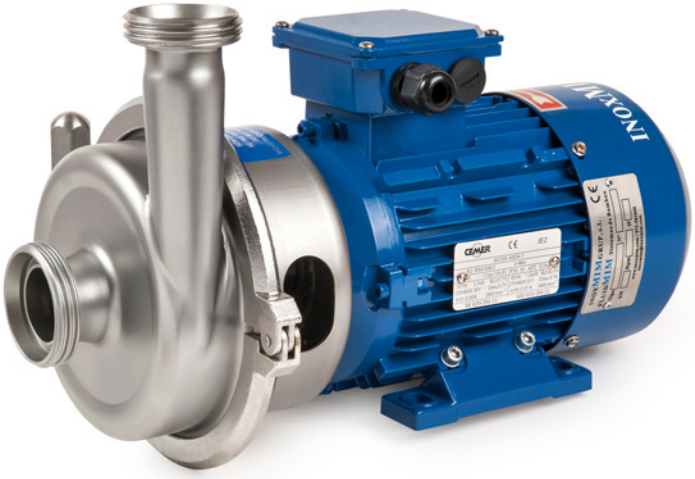



ОБЛАСТИ ПРИМЕНЕНИЯ

Промышленные центробежные насосы FL32CI в основном используются в процессах переливания жидкостей пищевой, химической и винной промышленности. Простота комплектующих частей облегчает задачи их технического обслуживания.

ТЕХНИЧЕСКИЕ ХАРАКТЕРИСТИКИ

Уровень конечной отделки: Промышленный/ Пищевой
Открытое рабочее колесо
Гигиенический затвор
Простота запасных частей
Соединения BSP / DIN 11851

ДОПОЛНИТЕЛЬНЫЕ КОМПЛЕКТУЮЩИЕ

Полуоткрытое рабочее колесо
Крышка мотора
Другие соединения: DIN 2576, CLAMP, SMS, RJT и т.д.
Станина, тележка
Двойной механический затвор с термосифонным охлаждением

КРИВЫЕ ПРОИЗВОДИТЕЛЬНОСТИ НАСОСА FL32CI

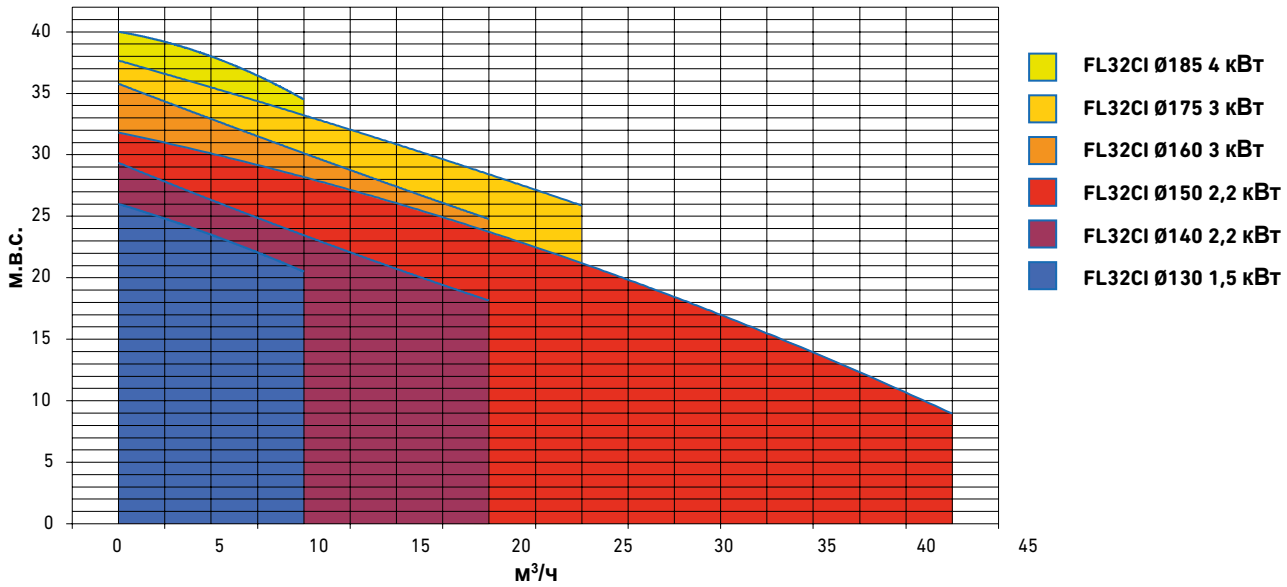

(для других комбинаций рабочего колеса и мощности, навести справки)

ОБЩИЕ РАЗМЕРЫ И ОСОБЕННОСТИ FL32CI

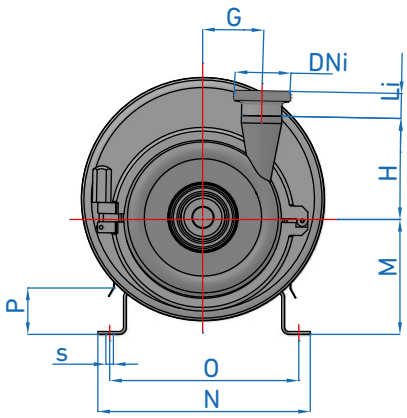

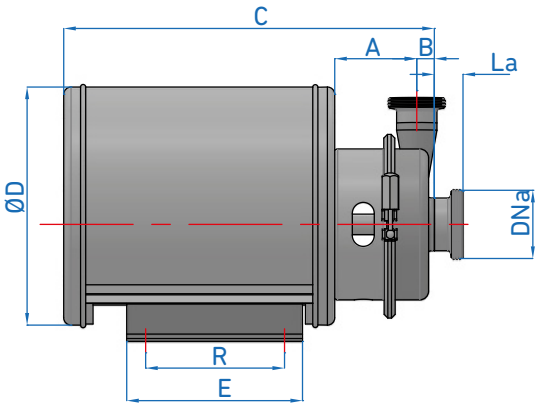

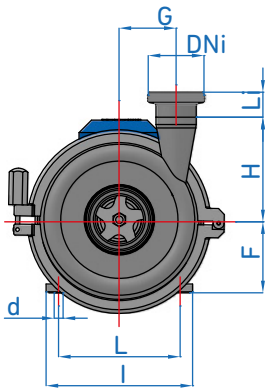

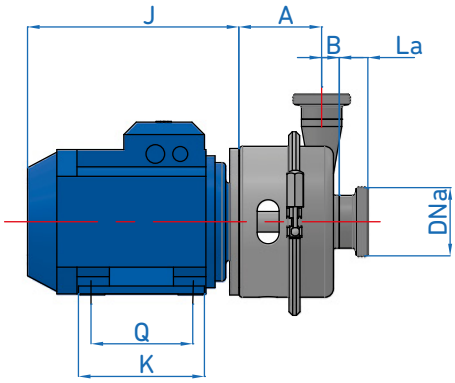

МОДЕЛЬ	МОТОР		РАЗМЕРЫ																							Вес (кг)	
	T	кВт	DN a	DN i	A	B	C	D	E	F	G	H	I	J	K	L	M	N	O	P	Q	R	d	s	MR	
FL32CI	90	1.5	50	40	112	24	506	325	180	90	78	140	174	295	155	140	145	245	215	55	125	135	9	10	31.5	27.5
		2.2																							33	29
	100	3							240	100			194	325	180	160	160	290	255	60	140	200	11	12	42	36
	112	4	65	50						112			224	350		190	172	310	275						46	40
	132	5.5			133		587	375	325	132			252	430	226	216	192	350	310			225			69	63
		7.5																							82	76

* Примечание: размер “J” и вес может меняться в зависимости от производителя мотора.

СТЫК	Dna	Dni	La	Li
DIN 11851	65	50	40	35
CLAMP	2 1/2 "	2 "	28.6	28.6
SMS	63	51	27	23
ФЛАНЕЦ	65	50	40	35
BSP	2 1/2 "	2 "	60	50

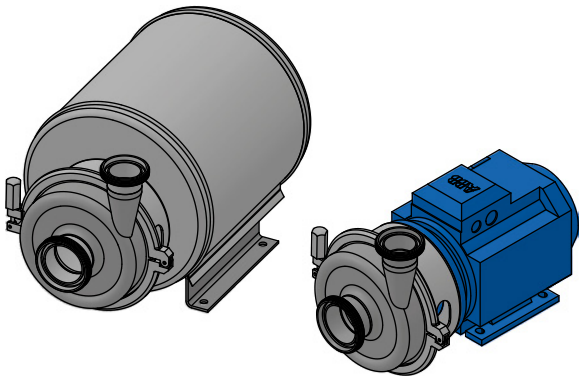

СПИСОК МАТЕРИАЛОВ

НАСОС

Фонарь	НЕРЖАВЕЮЩАЯ СТАЛЬ AISI 304
Корпус Рабочее колесо Ось Подачи	НЕРЖАВЕЮЩАЯ СТАЛЬ AISI 316

МЕХАНИЧЕСКИЙ ЗАТВОР

Неподвижная часть	Графит	Вольфрам	Графит
Вращательная часть	Нерж.	Вольфрам	Нерж.
Сальники	NBR	Нитрил	Витон

(для других материалов, навести справки)

МОТОР

Предохранение IP55	50 Гц 220-380В/380-690В

Компания INOXMIMGRUP S.L. оставляет за собой право изменять данную информацию без предварительного уведомления.

INOXMIMGRUP, SL