GFLE

Вертикальные мешалки





Модель GFLE позволяет установку нескольких затворных систем, в зависимости от сферы применения.

• Затворные системы под низким давлением через стопор или набивку

• Затворные системы под высоким давлением или вакуумные через механический затвор: простой, с резким поворотом или двойным патроном

Ее технические характеристики позволяют устанавливать системы мешалок с противовращением для удовлетворения более сложных запросов по перемешиванию и смешиванию, предоставляя возможность работать с очень вязкими продуктами или имеющими тенденцию приклеивания к стенкам резервуара.

Данные мешалки характеризуются широким спектром применения и огромной способностью перемешивания. Все это достигается благодаря многочисленным конфигурациям используемых приводных механизмов, что позволяет мешалкам GFL адаптироваться к требованиям каждой системы, становясь при этом важнейшими элементами оборудования в пищевой, фармацевтической и химической промышленности.

Они могут быть использованы в работе с такими продуктами как ликеры, соки, холодные супы, молочные продукты, сиропы, кремы, гели, одеколоны и т.д. Некоторыми из выполняемых данными аппаратами операций являются приготовление растворов, гомогенизация и перемешивание смесей, теплообмены, химические реакции и т.д.

ТЕХНИЧЕСКИЕ ХАРАКТЕРИСТИКИ

Специальная затворная система, в зависимости от сферы применения: простой механический затвор, с резким поворотом или двойным патроном
Конечная отделка: Промышленная / Пищевая / Санитарная
Анкерная скоба: Квадратная / DIN 2576 / тип IEC
Мотор-редуктор с параллельными валами
Взаимозаменяемость компонентов перемешивания

МАТЕРИАЛЫ

Контактные части из нержавеющей стали AISI 316L
Неконтактные части из нержавеющей стали AISI 304L, углеродистой стали или др.

ДОПОЛНИТЕЛЬНЫЕ КОМПЛЕКТУЮЩИЕ

Другие материалы: AISI 304L, AISI 904L, Hastelloy и т.д.
Механический затвор с термосифонным охлаждением/ герметичностью
Монтаж с противовращением
Другие анкерные скобы
Направляющие треножного штатива
Пульт управления
Механический или частотный регулятор скорости
Обтекатель из нержавеющей стали

INOXMIM GRUP, SL

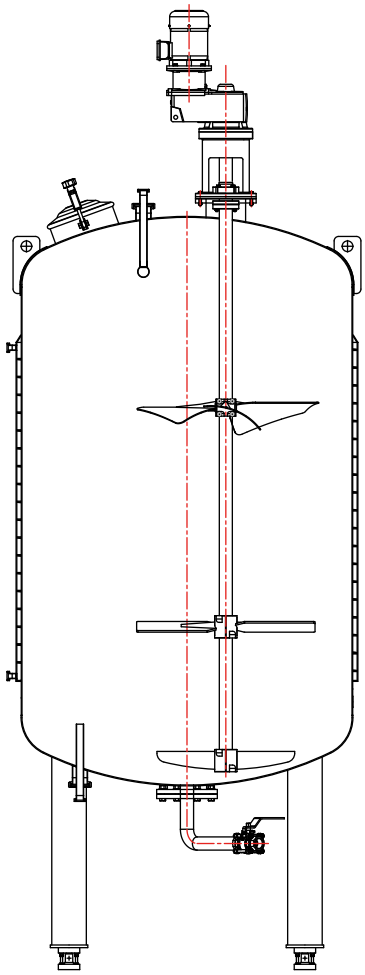

Монтаж смещенной мешалки GFLE для улучшенной смеси реактивов. Винты типа AXIAL направляют преимущественно нисходящий поток и донный скребок предотвращает образование осадков. В свою очередь, винты типа GAMMA, установленные в верхней части, обеспечивают высокую циркуляционную скорость, оптимизируя условия перемешивания.

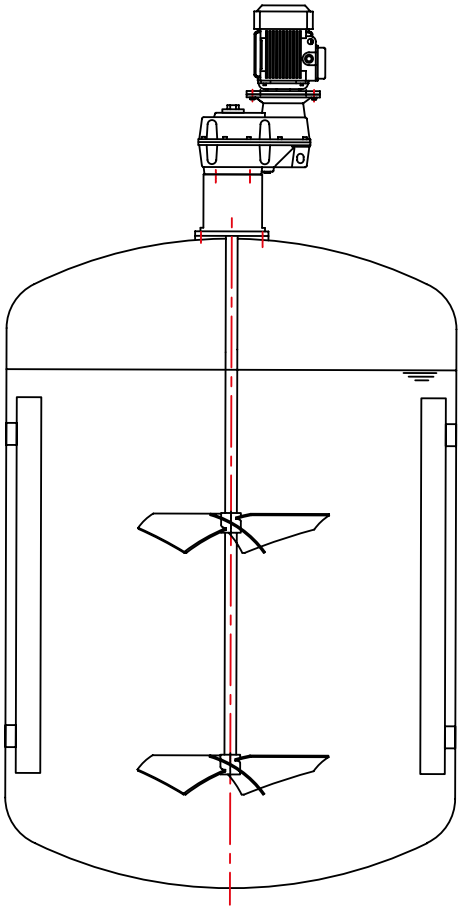

Монтаж мешалки GFLE с двумя уровнями лопастей пропеллера “гамма”.
Пропеллеры вида “гамма” создают осевое обтекание и дефлекторы обеспечивают смешивание по касательной.

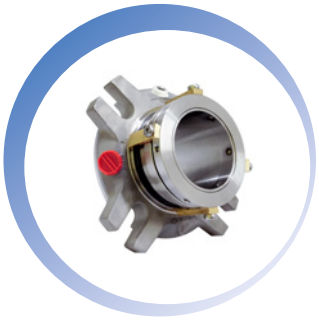

ПАТРОННОЕ УПЛОТНЕНИЕ

С промыванием без давления. Размеры согласно DIN 24960 C. Изобретательно изготовленная модульная система позволяет затвору адаптироваться к широкому спектру сфер применения и улучшать работу мешалки.



ДВОЙНОЕ УПЛОТНЕНИЕ

Двойные уплотнения согласно DIN 24960. Норматив DIN характеризует простые уплотнения, установленные спина к спине, что облегчает замену сторон, подверженных трению.



ПРОСТОЕ УПЛОТНЕНИЕ

Равновесное, с конусной пружиной и односторонним направлением вращения. Размеры согласно DIN 24960.

INOXMIMGRUP, SL

Компания INOXMIMGRUP S.L. оставляет за собой право изменять данную информацию без предварительного уведомления.