FL--ERBT

Винтовой насос с питателем



Сферы выбора

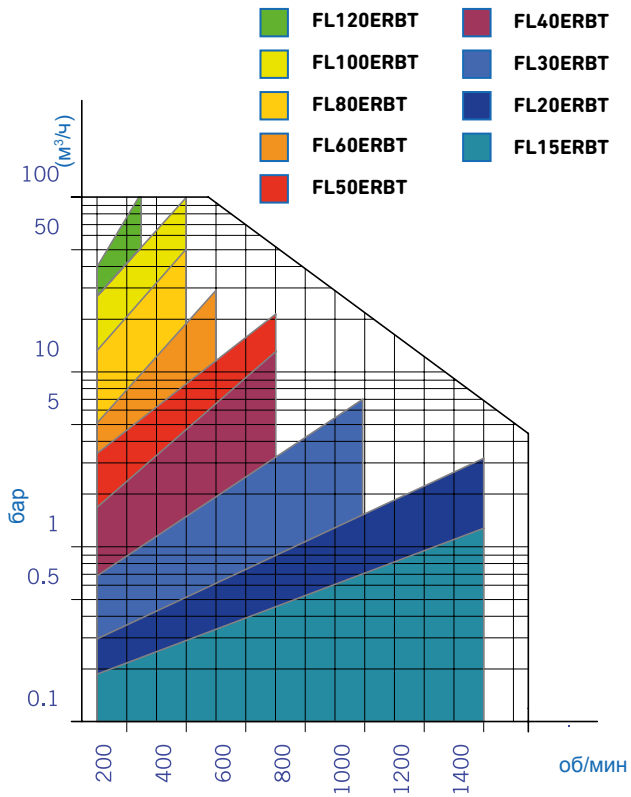

ОБЛАСТЬ ПРИМЕНЕНИЯ

Геликоидальные насосы FL--ERBT были специально разработаны для перекачивания жидких продуктов, при обработке которых требуется особая осторожность, таких как пасты, кремы, виноградный сок, патока, буровой раствор, ил, химические продукты и т. д.

ТЕХНИЧЕСКИЕ ХАРАКТЕРИСТИКИ

Бункер, фланец/соединения DIN 11851
Санитарно-техническая / Пищевая / Промышленная версия
Моноблок / свободная ось в сборе
1 - 2 - 3 - 4 ступени (до 24 бар)
Корпус с бункером и бесконечным винтом

МАТЕРИАЛЫ

Части, контактирующие с продуктом, изготовлены из нержавеющей стали AISI 316
Статор и уплотнительные прокладки изготовлены из нитрила
Механическое уплотнение C/C/N

ВАРИАНТЫ

Другие соединения: BSP, SMS, FIL, ЗАЖИМ, ФЛАНЕЦ и т. д.
Приемная крышка
Механический вариатор
Частотный преобразователь
Датчик обнаружения жидкости/термодатчик
Панель управления
Механическое уплотнение S/S/V
Статор из других видов резины: витон / силикон / СКЭПТ / пербунан/гипалон и т. д.
Тележка, платформа
Вал со свободным концом и подшипниковой опорой
Вал со свободным концом и фланцевой шестерней
Питатель с бесконечным винтом

Общие размеры FL--ERBT и FL--ERBT2



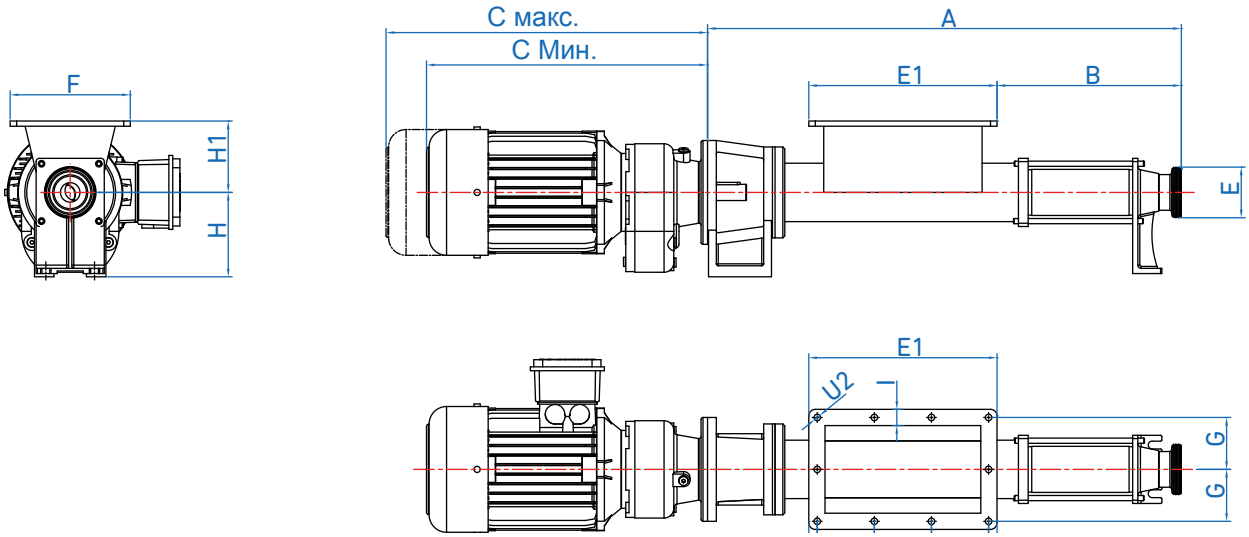

Модель	A	B	C Мин.	C Макс.	E	E1	F	G	H	H1	I	J	K	L	M	N	O	P	Q	R	S	T	U	U1	U2
FL15ERBT	497	192	301	385	DN25	194	145	60	102	75	25	56	13	427	80	40	63	15	70	20	53	50	Ø9	Ø9	10
FL20ERBT	522	217	301	385	DN32	194	145	60	102	75	25	56	13	449	80	40	63	15	70	20	53	50	Ø9	Ø9	10
FL30ERBT	726	284	319	433	DN50	290	185	80	125	110	25	88	13	631	105	45	75	15	110	50	80	100	Ø14	Ø12	10
FL40ERBT	846	357	382	477	DN65	350	225	99	130	110	30	107	15	746	120	45	90	15	110	50	80	100	Ø14	Ø12	12
FL50ERBT	955	427	380	475	DN80	400	255	112	155	125	32	123	15	835	140	50	100	20	150	60	110	115	Ø18	Ø14	12
FL60ERBT	1225	530	446	581	DN100	500	320	143	175	140	35	155	18	1106	160	60	120	20	150	60	110	115	Ø18	Ø14	12
FL80ERBT	1323	627	446	581	DN100	500	320	143	175	140	35	155	18	1213	180	60	140	20	150	60	110	115	Ø18	Ø14	12
FL15ERBT2	577	252	301	385	DN25	194	145	60	102	75	25	56	13	507	80	40	63	15	70	20	53	50	Ø9	Ø9	10
FL20ERBT2	623	318	301	385	DN32	194	145	60	102	75	25	56	13	550	80	40	63	15	70	20	53	50	Ø9	Ø9	10
FL30ERBT2	877	435	319	433	DN50	290	185	80	125	110	25	88	13	782	105	45	75	15	110	50	80	100	Ø14	Ø12	10
FL40ERBT2	1046	558	382	477	DN65	350	225	99	130	110	30	107	15	947	120	45	90	15	110	50	80	100	Ø14	Ø12	12
FL50ERBT2	1197	669	380	475	DN80	400	255	112	155	125	32	123	15	1077	140	50	100	20	150	60	110	115	Ø18	Ø14	12
FL60ERBT2	1525	830	446	581	DN100	500	320	143	175	140	35	155	18	1406	160	60	120	20	150	60	110	115	Ø18	Ø14	12
FL80ERBT2	1740	1026	446	581	DN100	500	320	143	175	140	35	155	18	1611	180	60	140	20	150	60	110	115	Ø18	Ø14	12

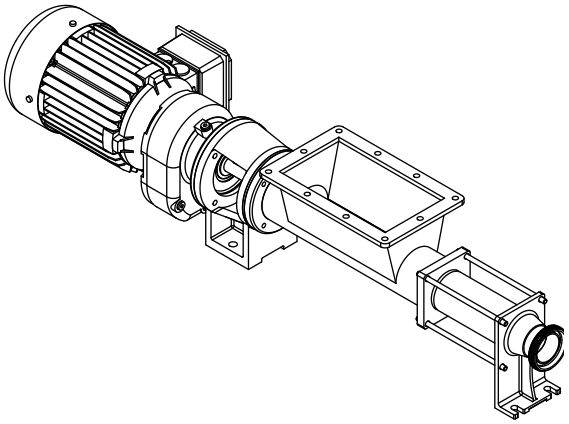

Компания INOXMIMGRUP S.L. оставляет за собой право изменять данную информацию без предварительного уведомления.

INOXMIMGRUP, SL