EMTB

EMTB Y

EMTB V

Смеситель твердый/жидкий



Смесители твердый/жидкий EMTB, обладающие оптимальным дизайном рабочего колеса и всасывающей системы, производят однородные смеси порошка и гранулированного продукта с жидкой основой. Простота составных частей и системы соединений облегчают задачи технического обслуживания и позволяет осуществлять работы на высоком уровне санитарной обработки.

Основной поток направляется и накачивается через смесительную камеру, производя всасывание, необходимое для правильного внедрения твердого продукта, который, в свою очередь, сильно перемешивается до достижения раствора. После введения всего количества порошка, закрывается регулировочный клапан и, путем многократных рециркуляций, производится абсолютно однородная смесь. Данная система введения твердых веществ предотвращает увлажнение и сжимание порошка во избежание оперативных проблем, связанных с появлением агломератов в погрузке.

Технические характеристики данных аппаратов делают их идеальными для применения в пищевой, косметической и фармацевтической промышленности. Некоторыми из операций, в которых используются смесители EMTB, являются следующие:

- Приготовление рассолов
- Молочное восстановление
- Производство сиропов
- Растворение бентонитов, загустителей, сахара и т.д.
- Введение примесей, загустителей, агрохимических продуктов, извести ит.д.

МОДЕЛИ

EMTB 2.2 - 3000
EMTB 4 - 3000
EMTB 7.5 - 3000

ТЕХНИЧЕСКИЕ ХАРАКТЕРИСТИКИ

Простой механический затвор S/S/EPDM
Конечная отделка: Санитарная
Высокий уровень санитарной обработки
Быстрый демонтаж через соединения CLAMP
Ручной дроссельный клапан
Внешняя защита от ржавления

МАТЕРИАЛЫ

Рабочие части, подверженные контакту с продуктом, изготовлены из отшлифованной нержавеющей стали AISI 316L
Суппорт и покрытие из AISI 304
Прокладки из EPDM

ДОПОЛНИТЕЛЬНЫЕ КОМПЛЕКТУЮЩИЕ

Клапан с пневматическим приводом
Шариковый клапан
Датчик уровня
Прокладки из других материалов
Двойной механический затвор
Центробежный питательный насос
Объемный питательный насос
Вибраторы
Щит с контрольными приборами
Станина, тележка

РАЗМЕРЫ МОДЕЛИ EMTB

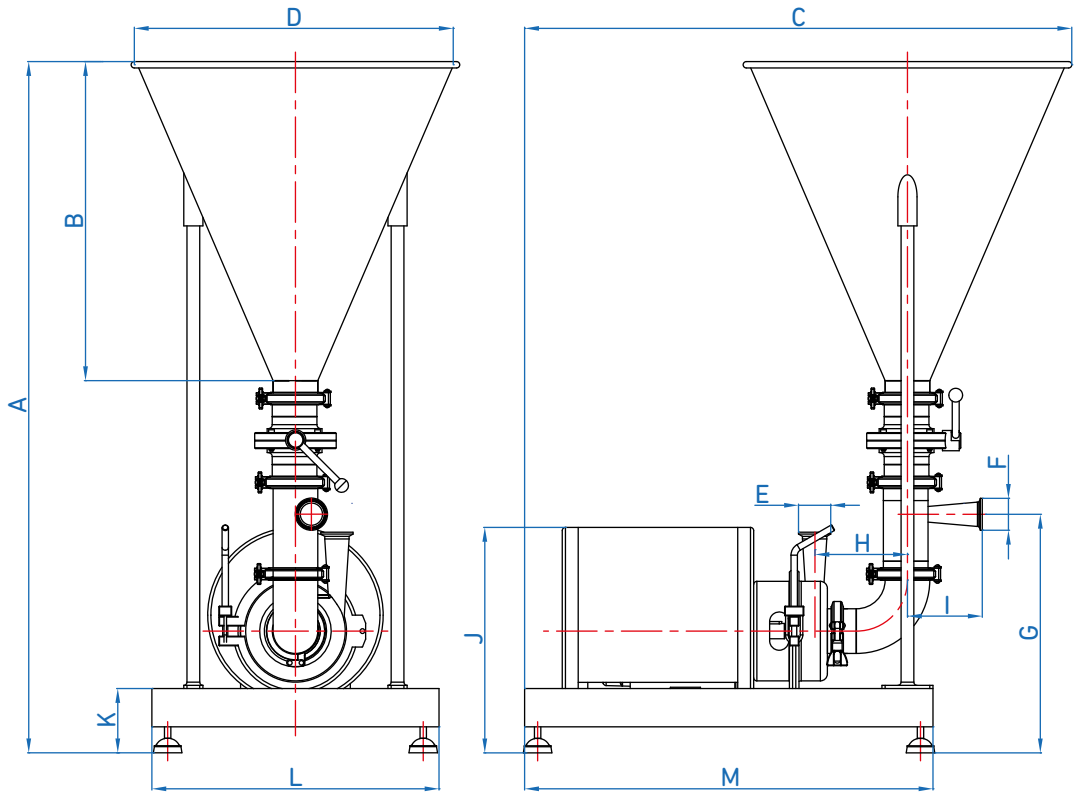

ОБЩИЕ РАЗМЕРЫ

МОДЕЛЬ	Мощн. (кВт)	A	B	C	D	E	F	G	H	I	J	K	L	M
EMTB 2.2-3000	2.2	1078	500	954	500	DN40	DN40	395	145	120	350	110	400	640
EMTB 4-3000	4	1100	500	954	500	DN50	DN50	417	145	120	410	110	400	640
EMTB 7.5-3000	7.5	1328	500	1158	700	DN65	DN65	636	124	120	575	160	500	1000

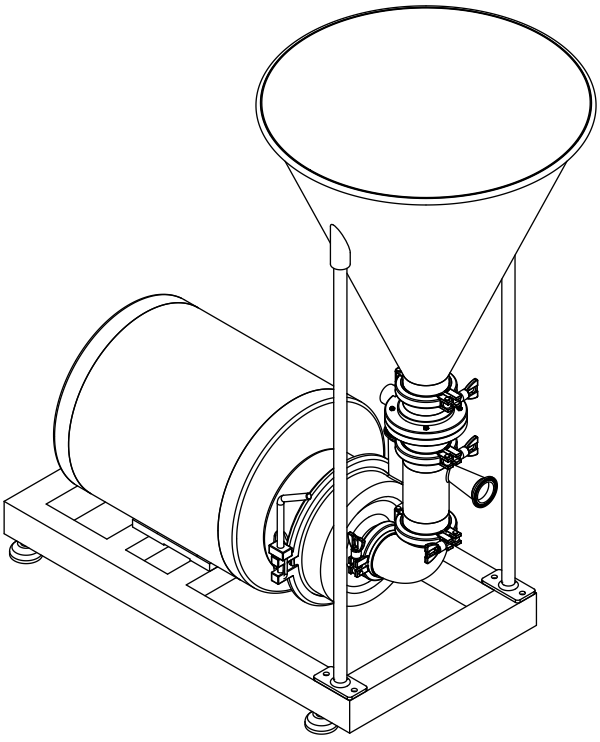

Компания INOXMIMGRUP S.L. оставляет за собой право изменять данную информацию без предварительного уведомления.

INOXMIMGRUP, SL

РАЗМЕРЫ МОДЕЛИ EMTB Y

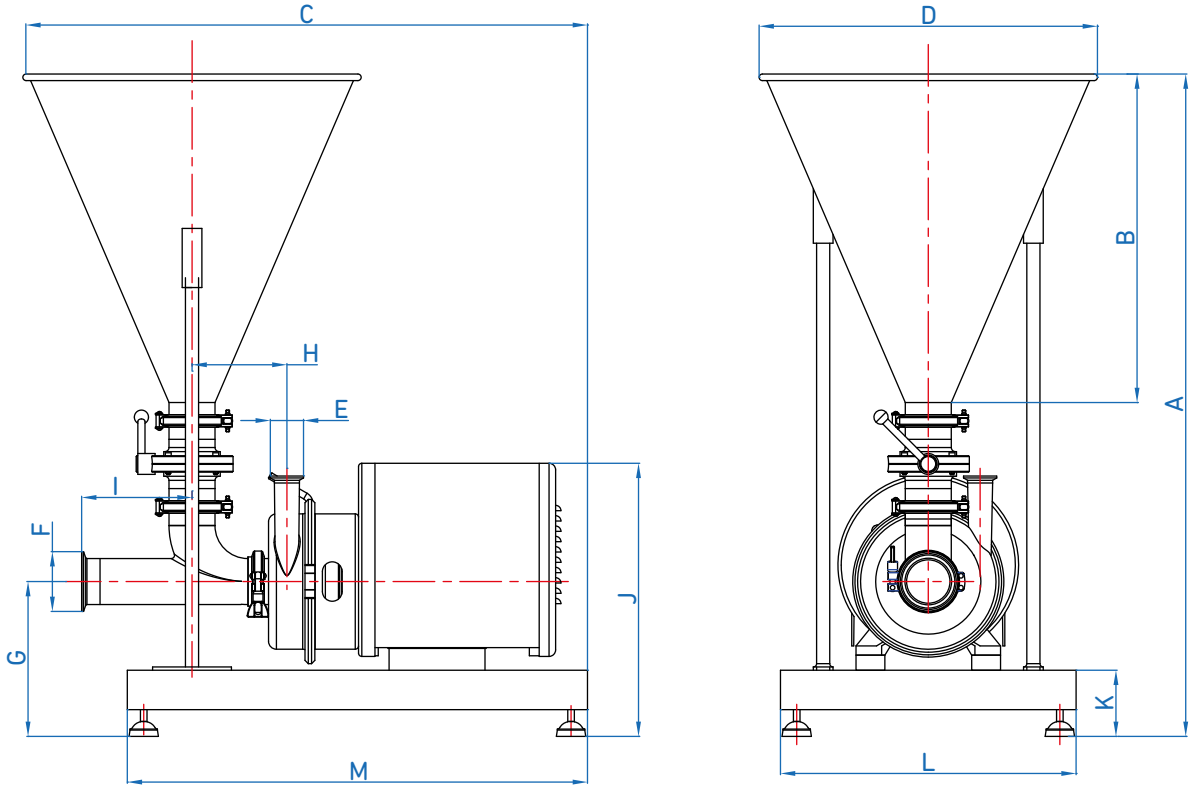

ОБЩИЕ РАЗМЕРЫ														
МОДЕЛЬ	Мощн. (кВт)	A	B	C	D	E	F	G	H	I	J	K	L	M
EMTB Y 2.2-3000	2.2	980	500	955	500	DN40	DN50	395	145	120	350	110	400	640
EMTB Y 4-3000	4	1000	500	955	500	DN50	DN65	417	145	120	410	110	400	640
EMTB Y 7.5-3000	7.5	1050	500	1160	700	DN65	DN80	636	270	170	575	160	500	1000

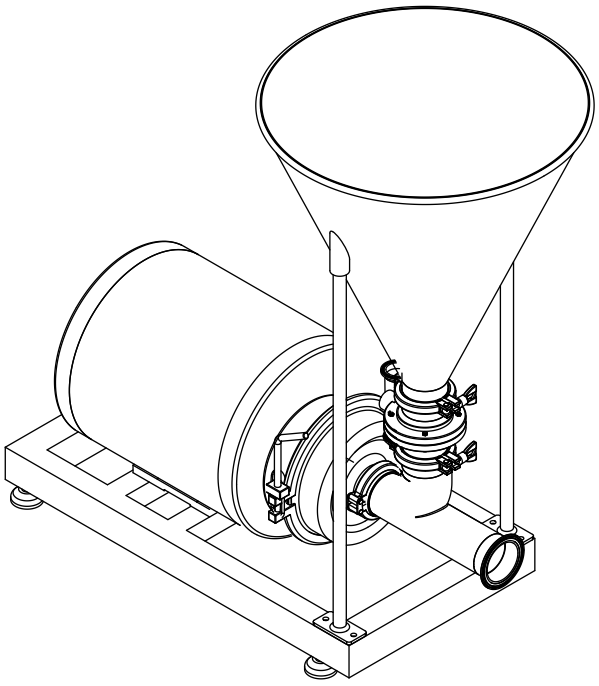

Компания INOXMIMGRUP S.L. оставляет за собой право изменять данную информацию без предварительного уведомления.

INOXMIMGRUP, SL

РАЗМЕРЫ МОДЕЛИ EMTB V

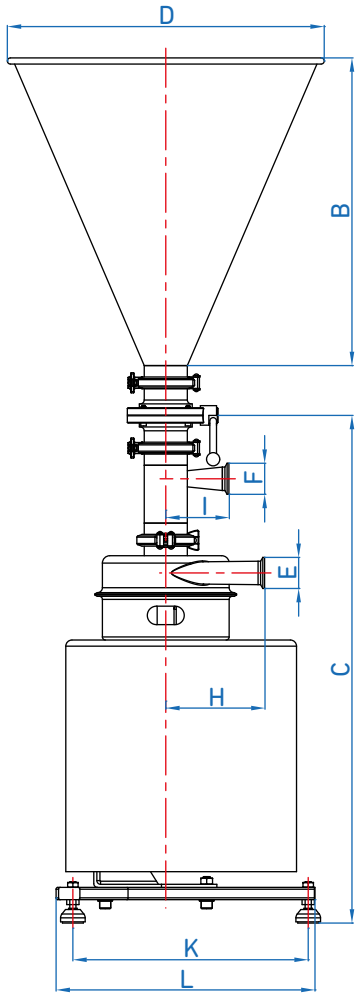

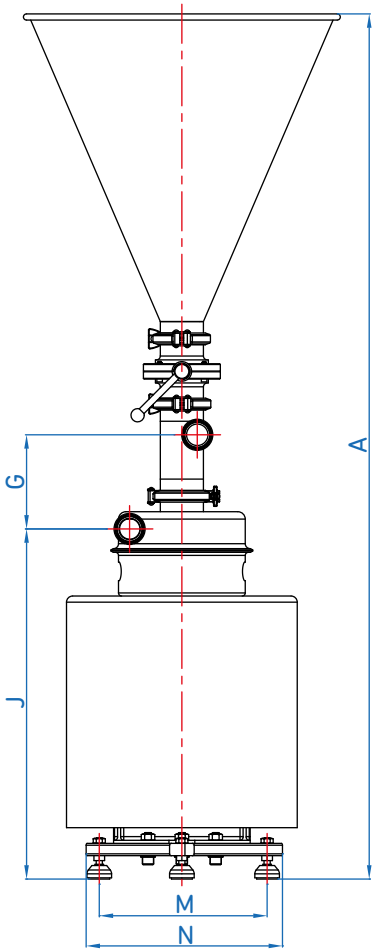

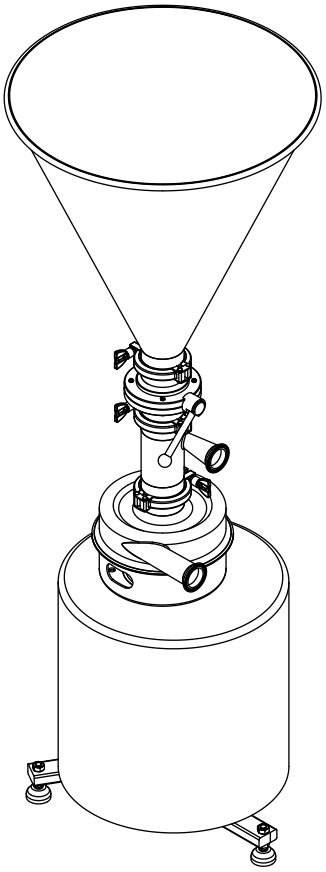

ОБЩИЕ РАЗМЕРЫ

МОДЕЛЬ	Мощн. (кВт)	A	B	C	D	E	F	G	H	I	J	K	L	M	N
EMTB V 2.2-3000	2.2	1370	500	796	500	DN40	DN40	138	145	120	521	380	420	273	320
EMTB V 4-3000	4	1430.5	500	836	500	DN50	DN50	141	180	120	579	380	420	273	320

Компания INOXMIMGRUP S.L. оставляет за собой право изменять данную информацию без предварительного уведомления.

INOXMIMGRUP, SL