Пищевой/санитарный центробежный насос

FL53CI

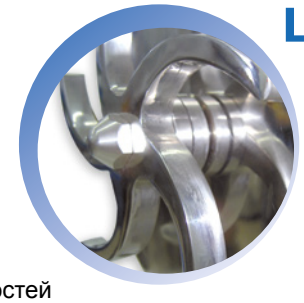

ОБЛАСТИ ПРИМЕНЕНИЯ

Пищевые/санитарные центробежные насосы FL53CI в основном используются в процессах переливания жидкостей пищевой, фармацевтической и косметической промышленности. Простота различных частей насоса облегчает задачи технического обслуживания. Кроме того, их дизайн и конечная отделка позволяют поддерживать высокий уровень санитарной обработки.

ТЕХНИЧЕСКИЕ ХАРАКТЕРИСТИКИ

Уровень конечной отделки: Пищевой / Санитарный
Открытое рабочее колесо
Гигиенический затвор
Простота запасных частей
Соединения DIN 11851



КРИВЫЕ ПРОИЗВОДИТЕЛЬНОСТИ НАСОСА FL53CI

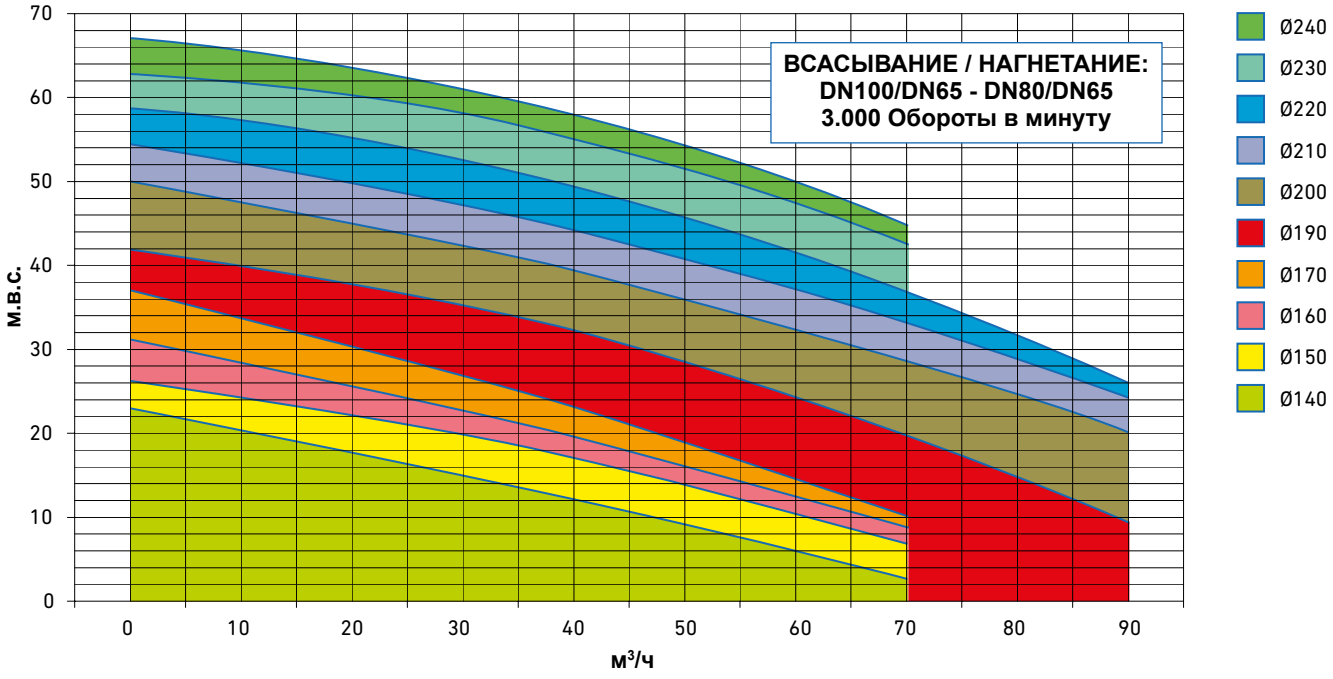

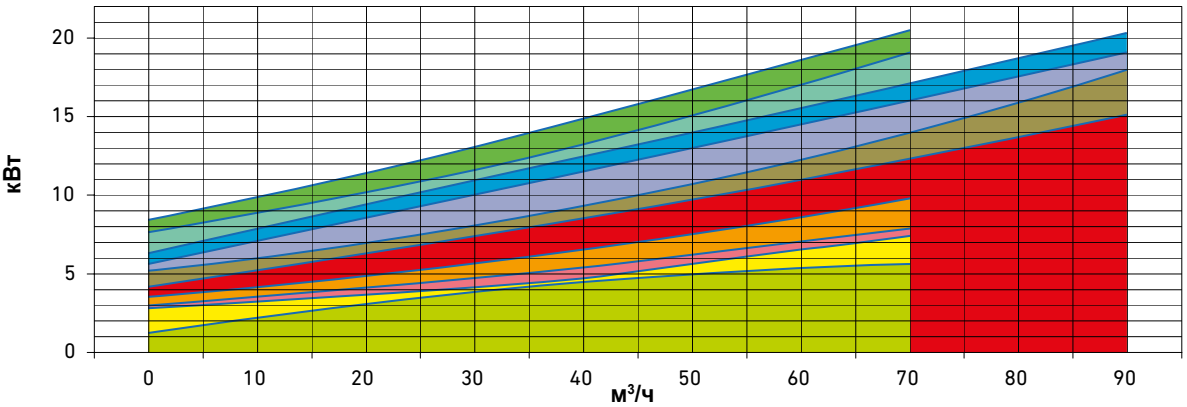

(для других комбинаций рабочего колеса и мощности, навести справки)

РАЗМЕРЫ МОДЕЛИ FL53CI

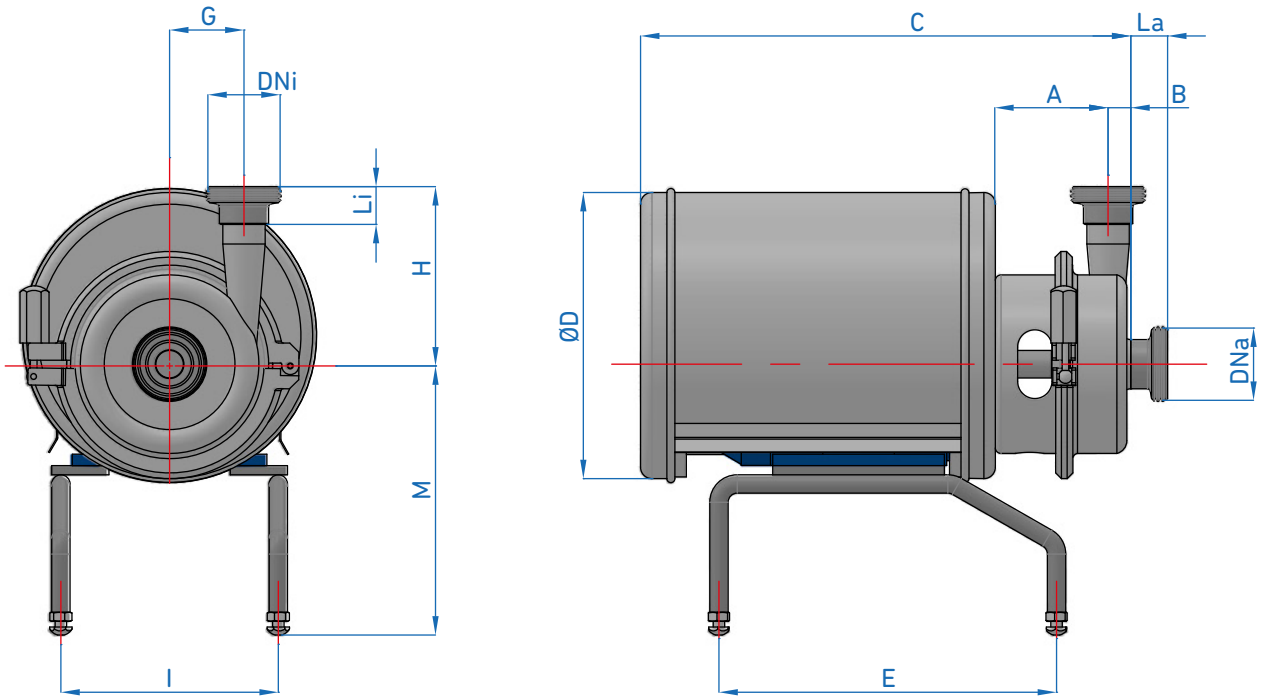

МОДЕЛЬ	МОТОР		РАЗМЕРЫ											
	T	кВт	DN a	DN i	A	B	C	D	E	M min	G	H	I	Вес (кг)
FL53CI	112	4	80	65	152	35	557	325	361	260	100	200	210	65
	132	5,5					617	375		280			236	80
		7,5												92
	160	11			182		947	550	465	310			370	133
		15											304	145
		18,5												160
	180	22								330			329	180

СТЫК	Dna	Dni	La	Li
DIN 11851	80	65	45	40
CLAMP	3 "	2 1/2 "	28,6	28,6
SMS	76	63	27	27

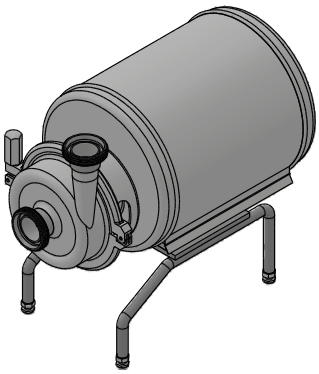

ДОПОЛНИТЕЛЬНЫЕ КОМПЛЕКТУЮЩИЕ

- Другие соединения: DIN 11861, BSP, CLAMP, SMS, RJT и т.д.
- Станина, тележка
- Двойной механический затвор с термосифонным охлаждением

СПИСОК МАТЕРИАЛОВ

НАСОС

Фонарь, покрытие и треножный штатив	НЕРЖАВЕЮЩАЯ СТАЛЬ AISI 304
Корпус Рабочее колесо Ось Подачи	НЕРЖАВЕЮЩАЯ СТАЛЬ AISI 316

МЕХАНИЧЕСКИЙ ЗАТВОР

Неподвижная часть	Нерж.	Кремний	Нерж.
Вращательная часть	Графит	Кремний	Графит
Сальники	NBR	Витон	EPDM

(для других материалов, навести справки)

МОТОР

Предохранение IP55	50 Гц 220-380В/380-690В

Компания INOXMIMGRUP S.L. оставляет за собой право изменять данную информацию без предварительного уведомления.

INOXMIMGRUP, SL