EMV

Эмульгатор

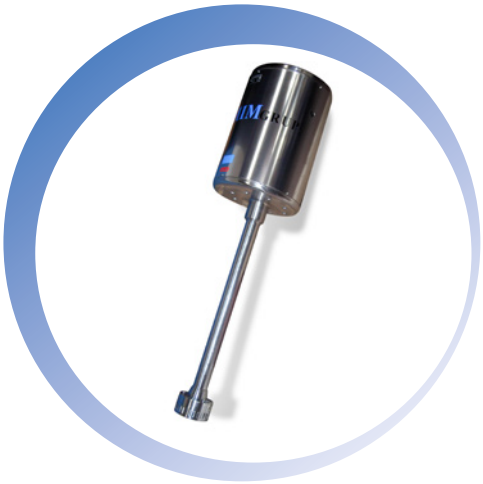



Эмульгаторы EMV -- -- однофазные и EMVT -- -- двухфазные были разработаны для получения эмульсий и дисперсий, требующих высокой степени сдвига. Технические характеристики данных аппаратов позволяют им осуществлять работы с продуктами, имеющими высокую вязкость (до 20.000 cP), и получать полностью однородный состав.

Система уплотнения позволяет осуществлять работы в неатмосферных условиях (сверхдавление и/или вакуум) без необходимости использования охлаждаемого наружного механического затвора. Дизайн головки и ротора позволяет поддерживать высокий уровень санитарной обработки, что, наряду с несложностью составных частей, облегчает задачи технического обслуживания.

Эмульгаторы EMVT -- -- были разработаны для продуктов, тяжело поддающихся смешиванию, поэтому дизайн головки адаптируется к каждому применению, улучшая производительность и оптимизируя оперативное время.

ПРИНЦИП ДЕЙСТВИЯ

Вращение ротора производит импульс радиального движения продукта к пазам головки, происходит сдвиг и помол. После того, как продукт проходит сквозь отверстия статора, он направляется и распыляется к смешиванию, вызывая циркуляцию потока внутри резервуара. Таким образом, по мере того, как продукт рассеивается, в головку вводится новый материал, таким образом достигается получение полностью однородной смеси.

Важно подчеркнуть, что режим произведенной циркуляции позволяет растворять большие количества порошка, будь то продукты химической, пищевой, косметической либо фармацевтической промышленности. Некоторыми областями применения эмульгаторов EMV являются:

- Эмульгирование майонезов, кремов, соусов…
- Растворение сахара, солей, смол, газов…
- Гомогенизация зерновых контейнеров (IBC)
- Растворение порошков, резин, сгустителей…

МОДЕЛИ

EMV(T) 0.55 – 50
EMV(T) 1.5 – 150
EMV(T) 2.2 – 250
EMV(T) 4 – 500
EMV(T) 7.5 – 1500
EMV(T) 11 – 2500
EMV(T) 18.5 – 7000

ТЕХНИЧЕСКИЕ ХАРАКТЕРИСТИКИ

Крепительный фланец DIN 2576
Фланец двигателя типа IEC
Дизайн регулируемых головок и центрифуг
Легкая сборка/демонтаж
Простой механический затвор
Высокий гигиенический уровень

МАТЕРИАЛЫ

Части, вступающие в контакт с продуктом, изготовлены из нержавеющей стали AISI 316.

ДОПОЛНИТЕЛЬНЫЕ КОМПЛЕКТУЮЩИЕ

Пульт управления
Частотно-регулируемый привод
Ручной/автоматический подъемник
Другие соединения
Другие материалы: Hastelloy, AISI 904L и т.д.
Покрытие двигателя

РАЗМЕРЫ И ТЕХНИЧЕСКИЕ ХАРАКТЕРИСТИКИ МОДЕЛИ EMV

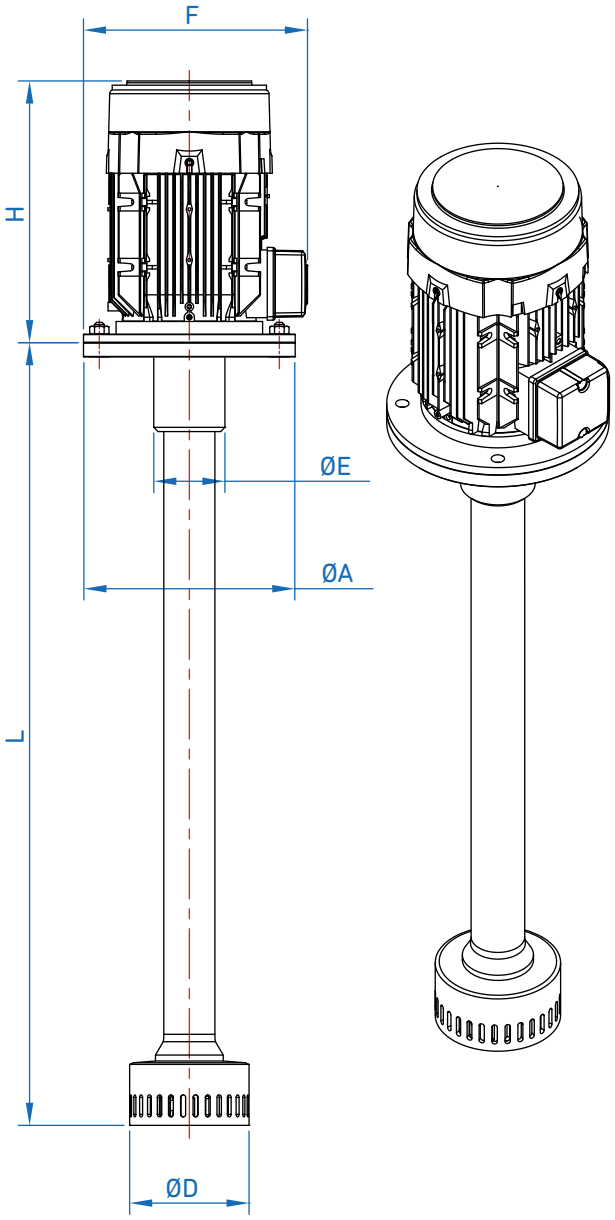

ОСНОВАНИЕ ЭМУЛЬГАТОРА ФЛАНЕЦ DIN 2576 PN10

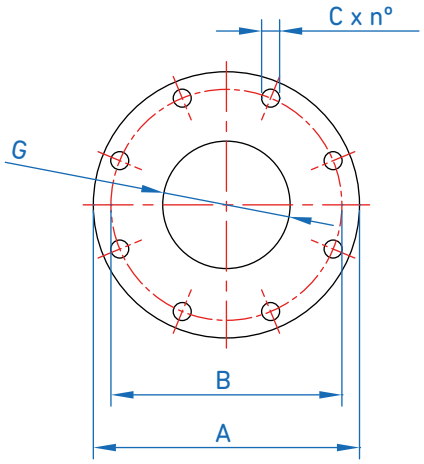

ОБЩИЕ РАЗМЕРЫ						
МОДЕЛЬ	A		B	C	n°	G
EMV 0.55-50	DN50	Ø165	125	18	4x90°	61
EMV 1.5-150	DN80	Ø200	160	18	8x45°	90
EMV 2.2-250	DN80	Ø200	160	18	8x45°	90
EMV 4-500	DN150	Ø285	240	22	8x45°	170
EMV 7.5-1500	DN200	Ø340	295	22	8x45°	221
EMV 11-2500	DN250	Ø395	350	22	12x30°	276
EMV 18.5-10000	DN300	Ø445	400	22	12x30°	260

ОСНОВАНИЕ ЭМУЛЬГАТОРА ФЛАНЕЦ IEC

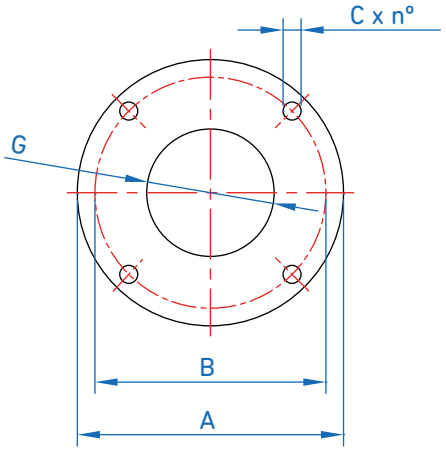

ОБЩИЕ РАЗМЕРЫ						
МОДЕЛЬ	A		B	C	n°	G
EMV 0.55-50	IEC 160	160	130	9	4x90°	110
EMV 1.5-150	IEC 200	200	165	11	4x90°	130
EMV 2.2-250	IEC 200	200	165	11	4x90°	130
EMV 4-500	IEC 250	250	215	14	4x90°	180
EMV 7.5-1500	IEC 300	300	265	14	4x90°	230
EMV 11-2500	IEC 300	300	265	14	4x90°	230
EMV 18.5-10000	IEC 350	350	300	18	4x90°	250

ОБЩИЕ РАЗМЕРЫ						
МОДЕЛЬ	P (кВт)	H	F	ØE	ØD	L
EMV 0.55-50	0.55	210	192	50	60	500
EMV 1.5-150	1.5	260	227	84	89	650
EMV 2.2-250	2.2	260	227	84	115	650
EMV 4-500	4	333	280	84	141	800
EMV 7.5-1500	7.5	470	359	120	168	1000
EMV 11-2500	11	474	408	160	205	1200
EMV 18.5-10000	18.5	474	433	200	220	1400

Компания INOXMIMGRUP S.L. оставляет за собой право изменять данную информацию без предварительного уведомления.